ООО "ЛАВр"

Заказчик:АО"ЛАДА-ИМИДЖ"

Объект:Производственный корпус 01.
Строительство склада автомобильных шин
(оси А/8-14) в ЦЗЧ N2
Адрес: Самарская обл. г.о.Тольятти, ул.Северная, 105

Архитектурно-строительные решения

РАБОЧАЯ ДОКУМЕНТАЦИЯ

2024-142/0347/И24-01-АС

Изм.	N док.	Подпись	Дата

г.Тольятти-2024г.

Формат А4

ООО "ЛАВр"

Заказчик:АО"ЛАДА-ИМИДЖ"

Объект:Производственный корпус 01.
Строительство склада автомобильных шин
(оси А/8-14) в ЦЗЧ N2
Адрес: Самарская обл. г.о.Тольятти, ул.Северная, 105

Архитектурно-строительные решения

РАБОЧАЯ ДОКУМЕНТАЦИЯ

2024-142/0347/И24-01-АС

Изм.	N док.	Подпись	Дата

Зам. Директора Лунина Л.Н.

г.Тольятти-2024г.

Формат А4

Ведомость рабочих чертежей основного комплекта АС

Лист	Наименование	Примечание
1	Общие данные.	
2	Схема расположения свай.	
3	Сваи СВ1, СВ2.	
4	Схема расположения ростверков.	
5	Ростверки Рм1-Рм3.	
6	Схема расположения баз колонн.	
7	План на отм.0,000.	
8	Разрезы 1-1, 2-2, 5-5, 6-6. Плита пола Пм1.	
9	Фасады.	
10	План кровли.	
11	Раскладка сэндвич-панелей по оси А.	
12	Схема расположения колонн и бамперного ограждения.	
13	Схема расположения конструкций покрытия.	
14	Схема расположения горизонтальных связей по нижним поясам ферм и вертикальных связей покрытия.	
15	Лестница Л1.	
16	Схема расположения козырька в осях 6с-7с/А2.	
17	Ферма Ф1.	
18	Бамперные ограждения.	
19	Схема расположения подпорных стен.	
20	Узлы 2-9.	
21	Техническая спецификация стали к л.6-20.	
22	Развёртки стеновых сэндвич-панелей.	
23	Схема расположения опор под вентоборудование.	

Ведомость ссылочных и прилагаемых документов

Обозначение	Наименование	Примечание
	Ссылочные документы	
с.1.460.3-23.98	Стальные конструкции покрытий производственных зданий из замкнутых сварных профилей прямоугольного сечения	

Указания по защите стальных конструкций от коррозии

1. Стальные конструкции огрунтовать на заводе-изготовителе грунтом Фл-03К ГОСТ 9109-81 и окрасить эмалью ХВ-124 ГОСТ 10144-74 светло-серого цвета в 2 слоя.
2. Подготовка поверхности м/к перед окрашиванием должна включать в себя притупление кромок, удаление заусенцев, сварочных брызг, очистку от окислов (прокатной окалины и ржавчины) и жировых загрязнений. Поверхности м/к должны иметь 3-ю степень очистки от окислов по ГОСТ 9.402-80 и 1-ю степень обезжиривания. Общую очистку м/к от окислов следует производить дробемётным или дробеструйным способами, местную - дробеструйным способом или ручным механизированным абразивным инструментом.
3. При производстве работ по антикоррозионной защите и контролю качества лакокрасочного покрытия руководствоваться СП 72.13330.2011.
4. Транспортировка и хранение:
   - строповка, внутризаводское транспортирование, погрузка, разгрузка и монтаж металлоконструкций должны выполняться приёмами, исключающими повреждение покрытий.

Общие указания

1. Чертежи разработаны на основании технического задания на проектирование.
2. Характеристика района строительства:
   -нормативное значение веса снегового покрова для IV района-2кПа;
   -нормативное значение ветрового давления для III района-0,38кПа (тип местности А).
3. За относительную отметку чистого пола 0,000 в проекте принята отметка чистого пола первого этажа, соответствующая абсолютной отметке 65,400.
4. Арматурные изделия изготавливать в соответствии с требованиями СП 70.13330.2012, ГОСТ 14098-2014. Сетки изготовить при помощи контактной точечной сварки.
5. Обратную засыпку пазух котлована производить суглинком оптимальной влажности слоями по 0,2-0,3м с уплотнением до достижения $\gamma_{ск}$=1,65г/см³.
6. Материалы для сварки следует принимать по прил.Г СП 16.13330.2017 "Стальные конструкции". Заводские сварные соединения выполнять полуавтоматической сваркой в углекислом газе сварочной проволокой Св-08Г2С или Св08Г2СЦ ГОСТ 2246-70 диаметром 1,6-3мм. Монтажные сварные соединения выполнять электродами типа Э46 по ГОСТ 9467-75*.
   Катеты сварных швов принимать по наименьшей толщине свариваемых элементов.
7. При производстве работ выполнять требования следующих нормативных документов:
   СП 49.13330.2012 "Безопасность труда в строительстве",
   СП 70.13330.2012 "Несущие и ограждающие конструкции",
   СП 16.13330.2017 "Стальные конструкции",
   СП 53-101-98 "Изготовление и контроль качества стальных строительных конструкций",
   ГОСТ 23118-99 " Конструкции стальные строительные".
8. Металлоконструкции изготавливать в заводских условиях с предварительной разработкой чертежей КМД.
9. Перед производством работ разработать ППР.
10. Согласно "Технического отчёта по результатам инженерно-геологических изысканий", выполненного ООО "ГЕОПРОЕКТ" в 2024г., шифр №546-ИГИ, арх.№3048 грунтами основания под подошвой свай является суглинок тугопластичный непросадочный со следующими расчётными характеристиками при α=0,85:
    - плотность грунта: 1,95г/куб.см;
    - плотность скелета (в сухом состоянии): 1,59г/куб.см;
    - коэффициент пористости: 0,714;
    - показатель текучести: 0,31;
    - угол внутреннего трения: 18град.;
    - удельное сцепление: 26кПа.

    При обнаружении др. грунтов необходимо обратиться в проектную организацию для принятия решения по основанию и фундаментам.
11. Степень огнестойкости здания: IV.
    Класс конструктивной пожарной опасности: С0.

Указания по выполнению монтажных соединений на болтах

1. Гайки фундаментных болтов затянуть с усилием 0,75 от расчетной несущей способности болтов.
2. В болтовых соединениях применять болты и гайки удовлетворяющие требованиям ГОСТ 1759.4-87*. Монтажные соединения на болтах М16 и М20 и сварке. Все болты М16 и М20 по ГОСТ 1759.4-87*, все отверстия под них - ⌀19 и 23, кроме оговоренных.
   Болты класса прочности 5.8, класс точности В ГОСТ 7798-70*, гайки класса прочности 4 ГОСТ 5915-70*, шайбы по ГОСТ 11371-78* и по ГОСТ 6402-70*.
   Отверстия под болты выполнять сверлением в кондукторах с допускаемым отклонением от номинального диаметра и овальностью не более 1мм. Отклонение расстояний между центрами отверстий в группе не должно превышать 1мм как для смежных, так и для крайних отверстий.
   Несовпадение осей отверстий не более 1,5мм.
3. При сборке соединений резьба болтов не должна находиться в отверстии на глубине более половины толщины элемента, прилегающего к гайке. В односрезных соединениях головки болтов следует располагать со стороны более тонкого элемента, в двухсрезных со стороны более тонкой накладки.
4. Гайки постоянных болтов должны быть затянуты до отказа ключём с длиной рукоятки 450-500мм для болтов М20, с усилием не менее 30кг и закреплены от самоотвичивания постановкой пружинных шайб (кроме овальных отв.) или контргаек.
5. Плотность стяжка пакета проверяется щупом толщиной 0,3мм, который не должен проникать в зону крайнего отверстия, ограниченную радиусом 1,3d от центра этого отверстия.
6. После сборки узла монтажные соединения должны быть очищены, зашпатлёваны и огрунтованы в соответствии с ГОСТ 23118-99.

Изм	Кол.уч.	Лист	N док.	Подпись	Дата
Разраб.		Дементьев			10.24
Н.контр.		Лунина			
ГИП		Волостнов			

2024-142/0347/И24-01-АС

Строительство склада автомобильных шин (оси А/8-14) в ЦЗЧМ№2 по адресу: Самарская обл.,г.о.Тольятти, ул.Северная, 105.

Склад автомобильных шин

Стадия	Лист	Листов
Р	1	

Общие данные.

ООО "ЛАВР" г.о.Тольятти

Согласовано

Взам. инв. №

Подп. и дата

Инв. № подл.

Формат А2

Схема расположения свай

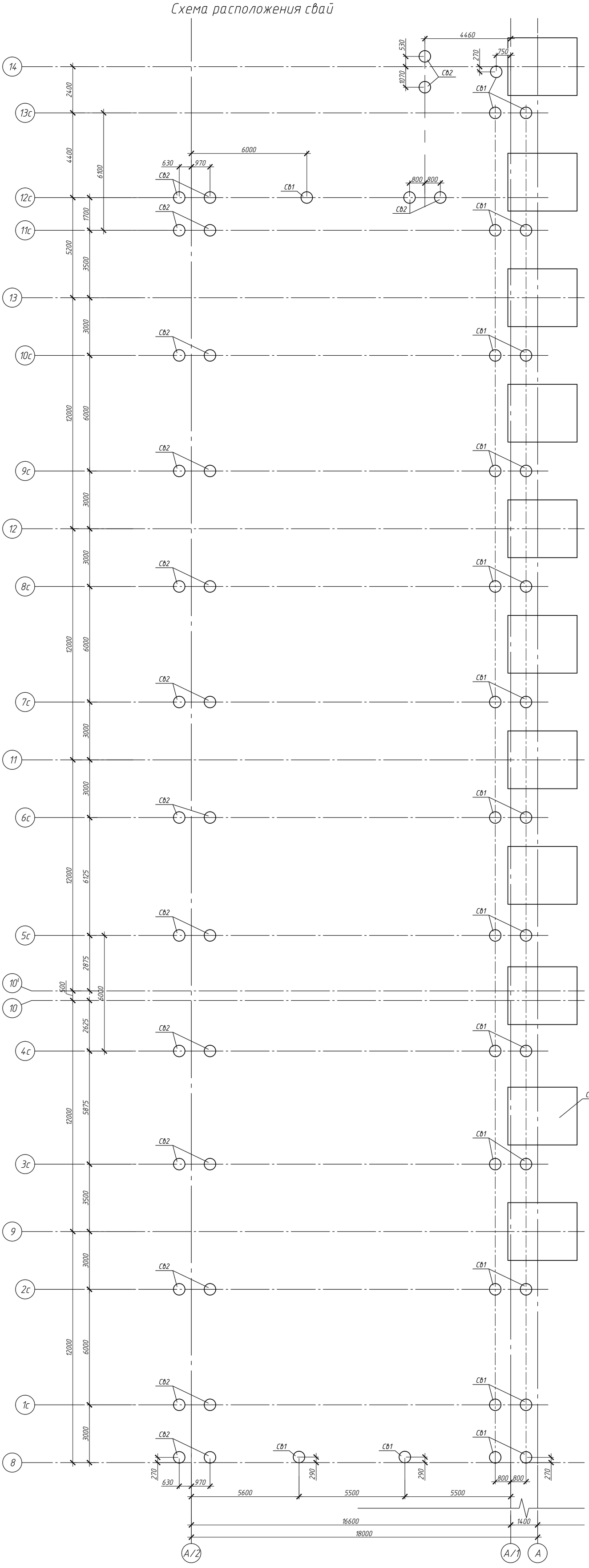

Спецификация к схеме расположения

Поз.	Обозначение	Наименование	Кол.	Масса, ед., кг	Отметка верха
СВ1	л.3	Свая СВ1 ф600 L=8м	30		-1,150
СВ2	л.3	Свая СВ1 ф600 L=8м	30		-2,350

1. Общие данные см. л.1.
2. Данный лист см. совместно с л.3, 4.

Согласовано

Взам. инв. №

Подп. и дата

Инв. № подл.

Изм	Кол.уч.	Лист	N док.	Подпись	Дата
Разраб.		Дементьев			10.24
Н.контр.		Лунина			
ГИП		Волостнов			

2024-142/0347/И24-01-АС

Строительство склада автомобильных шин (оси А/8-14) в ЦЗЧ№2 по адресу: Самарская обл.,г.о.Тольятти, ул.Северная, 105.

Склад автомобильных шин

Стадия	Лист	Листов
Р	2	

Схема расположения свай.

ООО "ЛАВР" г.о.Тольятти

Формат А1

Свая СВ1(СВ2)

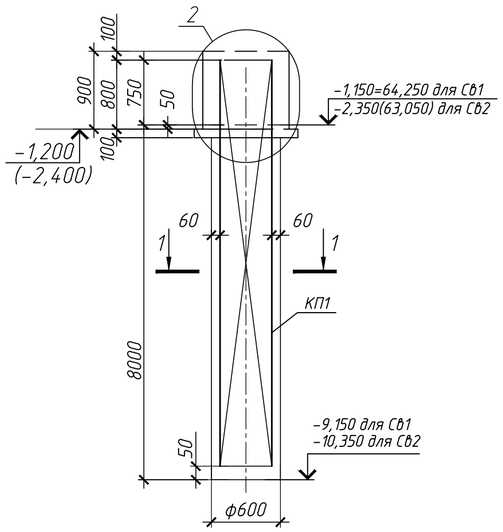

1-1

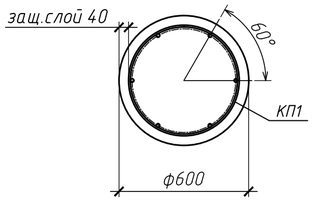

3-3

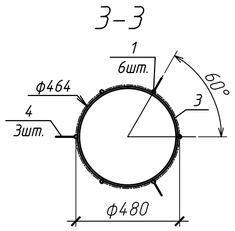

4-4

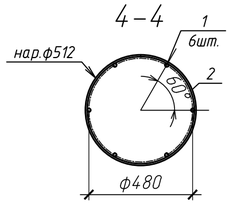

1

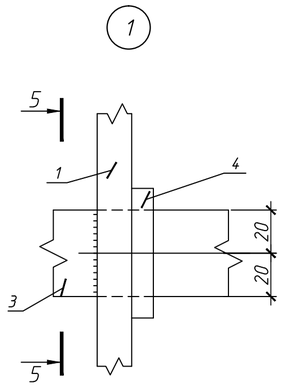

5-5

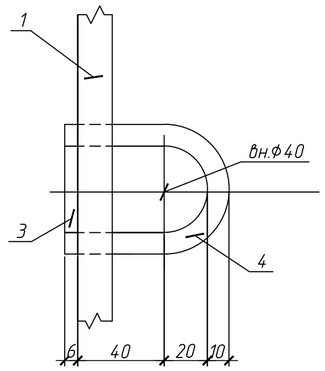

2

Деталь установки каркаса сваи.

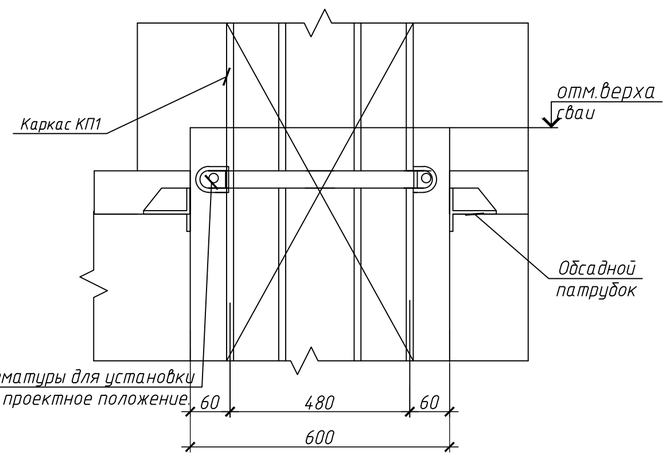

КП1

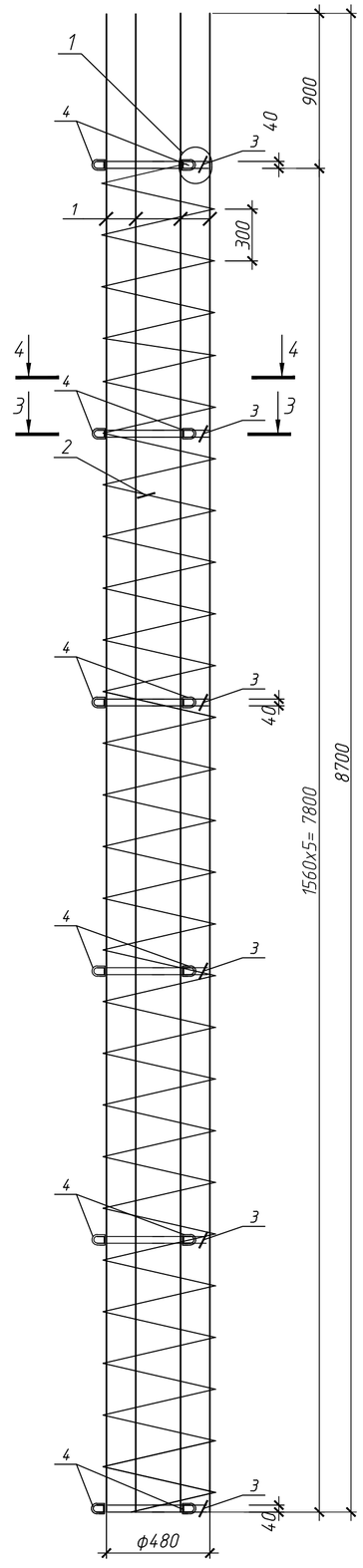

Марка, поз.	Обозначение	Наименование	Кол	Масса ед.,кг	Приме-чание
		Свая СВ1 (СВ2)			общая масса,кг.
КП1	см. данный чертеж	Каркас пространственный КП1	1		
		Материалы			
		Бетон кл. В15; F150 W4	2,26	м3.	
		КП1			
1	ГОСТ 5781-82	ø16А500С, L=8700	6	13,7	83
2	то же	ø6 А240, L=51п.м	1	11,4	11,4
3	ГОСТ 19903-74	S=6, -40х1456	6	2,75	17
4	ГОСТ 5781-82	ø10А240, L=190	18	0,12	2,2
		Итого			114

Ведомость расхода стали на элемент,кг

Марки элемента	Изделия арматурные							Изделия закладные							Общий расход
	Арматура класса						Всего	Прокат			Арматура класса			Всего	
	А500С			А240				Лист			А240				
	ГОСТ 34028-2016			ГОСТ 34028-2016				ГОСТ 9903-74*			ГОСТ 34028-2016				
	ø 16		Итого	ø6		Итого		S=6		Итого	ø10		Итого		
СВ1	83		83	11,4		11,4	94,4	17		17	2,2		2,2	19,2	113,6

	СВ1(СВ2)
Несущая способность сваи, т:	42,5
Расчётная допускаемая нагрузка на сваю, т:	24,1

1. Общие данные см. л.1
2. Схему расположения свай см. л.2.

Изм	Кол.уч.	Лист	N док.	Подпись	Дата
Разраб.		Дементьев			10.24
Н.контр.		Лунина			
ГИП		Волостнов			

2024-142/0347/И24-01-АС

Строительство склада автомобильных шин (оси А/8-14) в ЦЗЧ№2 по адресу: Самарская обл.,г.о.Тольятти, ул.Северная, 105.

Склад автомобильных шин	Стадия	Лист	Листов
	Р	3	
Свая СВ1 (СВ2).	ООО "ЛАВР" г.о.Тольятти		

Согласовано

Взам. инв. №

Подп. и дата

Инв. № подл. 152

Копировал

А2

Схема расположения ростверков

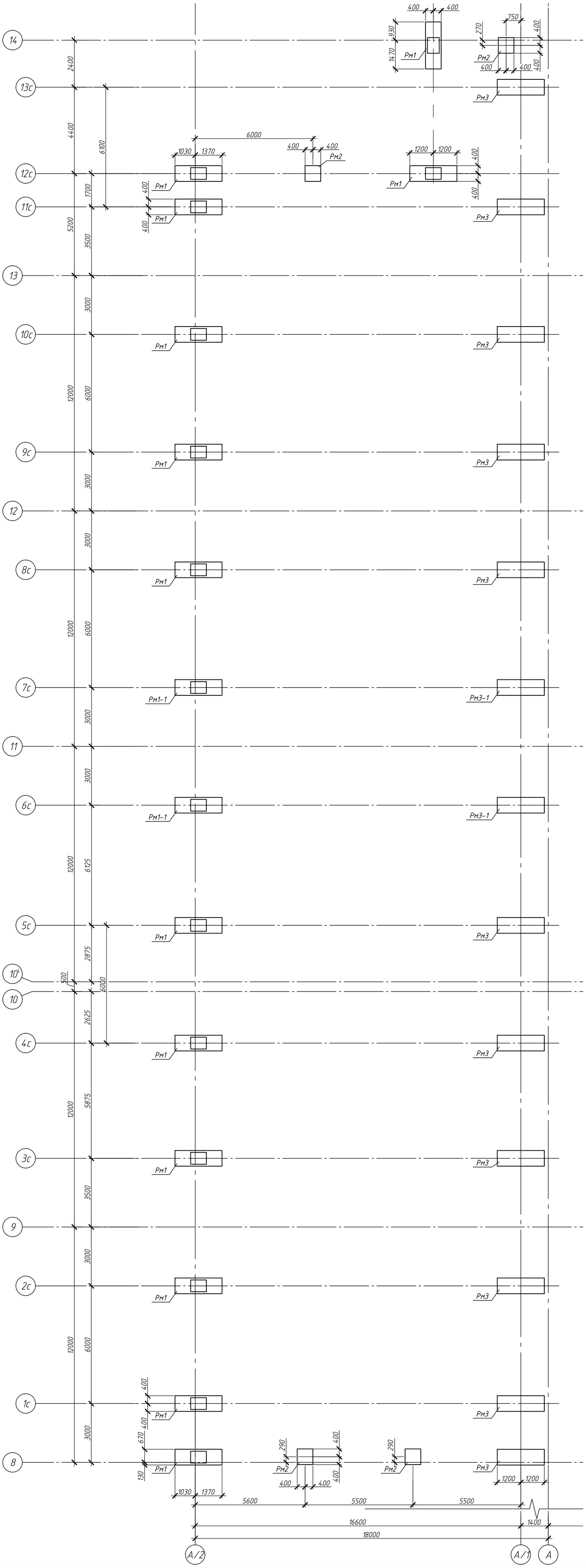

Спецификация к схеме расположения

Поз.	Обозначение	Наименование	Кол.	Масса, ед., кг	Масса общая, кг
Рм1	л.5	Ростверк Рм1	13		
Рм1-1	л.5	Ростверк Рм1-1	2		
Рм2	л.5	Ростверк Рм2	4		
Рм3	л.5	Ростверк Рм3	11		
Рм3-1	л.5	Ростверк Рм3-1	2		

1. Общие данные см. л.1.
2. Данный лист см. совместно с л.3, 5.

Согласовано

Взам. инв. №

Подп. и дата

Инв. № подл.

Изм	Кол.уч.	Лист	N док.	Подпись	Дата
Разраб.		Дементьев			10.24
Н.контр.		Лунина			
ГИП		Волостнов			

2024-142/0347/И24-01-АС

Строительство склада автомобильных шин (оси А/8-14) в ЦЗЧ№2 по адресу: Самарская обл.,г.о.Тольятти, ул.Северная, 105.

Склад автомобильных шин

Стадия	Лист	Листов
Р	4	

Схема расположения ростверков.

ООО "ЛАВР" г.о.Тольятти

Формат А1

Ростверк Рм1 (Рм1-1)

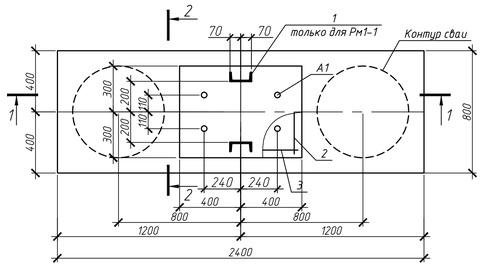

2-2(5-5)

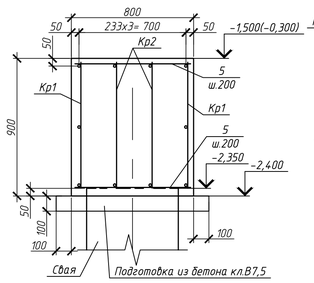

Ростверк Рм2

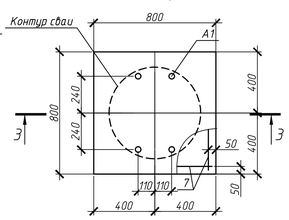

3-3

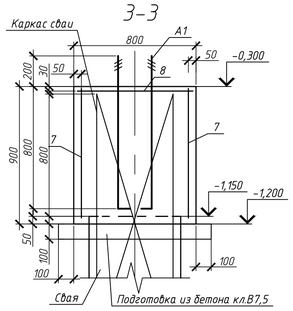

Ростверк Рм3 (Рм3-1)

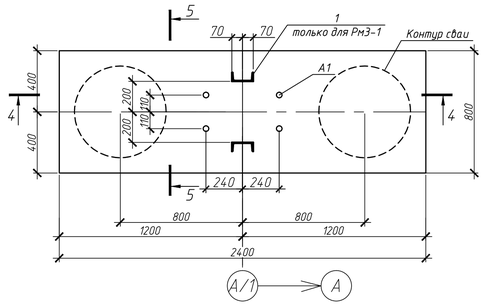

1-1

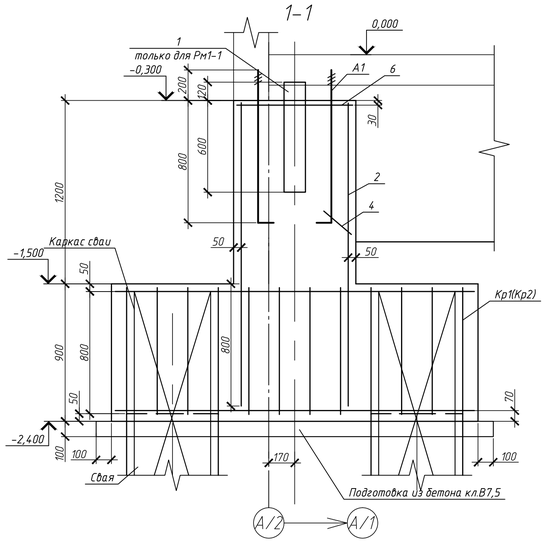

4-4

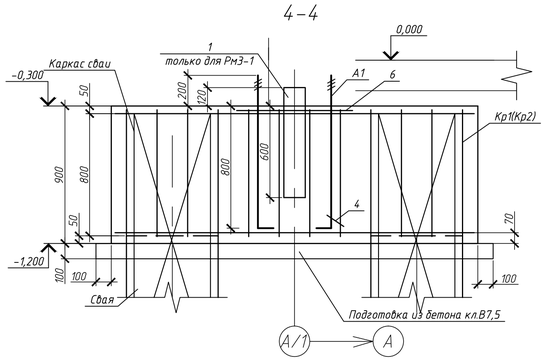

Сетка С2

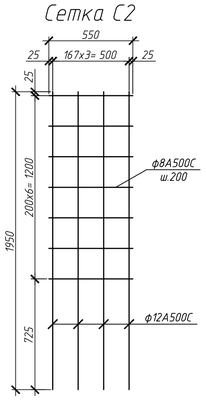

Сетка С3

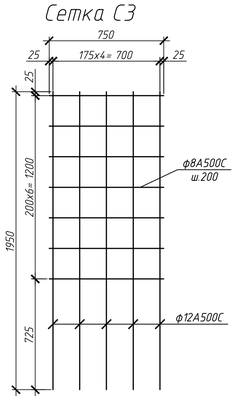

Сетка С7

Каркас Кр1

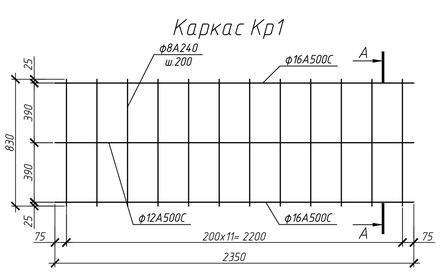

А-А

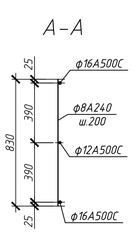

Каркас Кр2

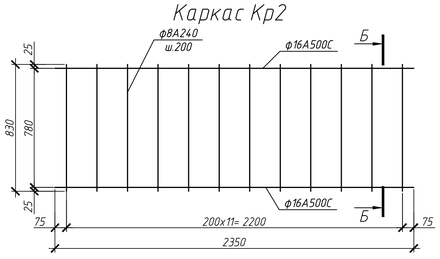

Б-Б

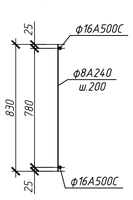

Анкерный блок А1

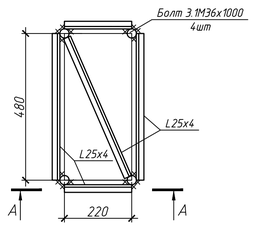

А-А

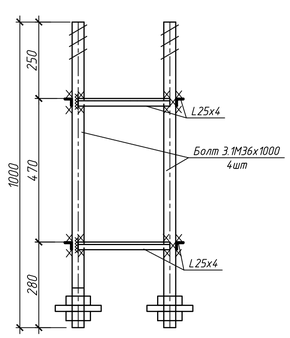

Ведомость расхода стали на элемент, кг

Марка элемента	Изделия арматурные			Всего	Изделия закладные					Всего
	Арматура класса				Прокат марки					
	А500С				ВСт3сп					
	ГОСТ 34028-2016				ГОСТ 24.379-80		ГОСТ 8509-93	ГОСТ 8240-97		
	ф16	ф12	ф8		Болт 1.М36		L25х4	С14		
Рм1	60	36	36	132	40		5,7			45,7
Рм1-1	60	36	36	132	40		5,7	18		63,7
Рм2		15,2	10,8	26	40		5,7			45,7
Рм3	60	4,2	20,8	85	40		5,7			45,7
Рм3-1	60	4,2	20,8	85	40		5,7	18		63,7

Поз.	Обозначение	Наименование	Кол.	Масса ед., кг	Примеч. Масса общая, кг
		Рм1 (Рм1-1)			
А1	Данный лист	Группа анкерных болтов А1	1		
Кр1	Данный лист	Каркас Кр1	2		
Кр2	Данный лист	Каркас Кр2	2		
1	ГОСТ 8240-97	С14 L=720	2		только для Рм1-1
2	Данный лист	Сетка С2	2		
3	Данный лист	Сетка С3	2		
4	ГОСТ 34028-2016	ф8А500С L=300	1	0,1	0,1
5	ГОСТ 34028-2016	ф8А500С L=750	24	0,3	7,2
6	ГОСТ 23279-85	4С 8 А500С-100 / 8 А500С-100 55х75	1	3,6	3,6
		Материалы			
		Бетон кл.В20 F,150	2,31	куб.м	
		Бетон кл.В7,5	0,26	куб.м	
		Каркас Кр1			
	ГОСТ 34028-2016	ф16А500С L=2350	2	3,71	7,42
	ГОСТ 34028-2016	ф8А500С L=830	12	0,33	3,94
	ГОСТ 34028-2016	ф12А500С L=2350	1	2,09	2,09
		Итого:			13,45
		Каркас Кр2			
	ГОСТ 34028-2016	ф16А500С L=2350	2	3,71	7,42
	ГОСТ 34028-2016	ф8А500С L=830	12	0,33	3,94
		Итого:			11,36
		Сетка С2			
	ГОСТ 34028-2016	ф12А500С L=1950	4	1,74	7
	ГОСТ 34028-2016	ф8А500С L=750	7	0,3	2,08
		Итого:			9,1
		Сетка С3			
	ГОСТ 34028-2016	ф12А500С L=1950	5	1,74	8,7
	ГОСТ 34028-2016	ф8А500С L=750	7	0,3	2,08
		Итого:			10,8
		Рм2			
А1	Данный лист	Группа анкерных болтов А1	1		
7	Данный лист	Сетка С7	4		
8	ГОСТ 23279-85	4С 8 А500С-100 / 8 А500С-100 75х75	1	4,8	4,8
		Материалы			
		Бетон кл.В20 F,150	0,58	куб.м	
		Бетон кл.В7,5	0,1	куб.м	
		Сетка С7			
	ГОСТ 34028-2016	ф12А500С L=850	5	0,76	3,8
	ГОСТ 34028-2016	ф8А500С L=750	5	0,3	1,5
		Итого:			5,3
		Рм3 (Рм3-1)			
А1	Данный лист	Группа анкерных болтов А1	1		
Кр1	Данный лист	Каркас Кр1	2		
Кр2	Данный лист	Каркас Кр2	2		
1	ГОСТ 8240-97	С14 L=720	2		только для Рм3-1
4	ГОСТ 34028-2016	ф8А500С L=300	1	0,1	0,1
5	ГОСТ 34028-2016	ф8А500С L=750	24	0,3	7,2
6	ГОСТ 23279-85	4С 8 А500С-100 / 8 А500С-100 55х75	1	3,6	3,6
		Материалы			
		Бетон кл.В20 F,150	1,73	куб.м	
		Бетон кл.В7,5	0,26	куб.м	

Согласовано

Взам. инв. №

Подп. и дата

Инв. № подл.

Изм	Кол.уч.	Лист	N док.	Подпись	Дата
Разраб.		Дементьев			11.24
ГИП		Пиксаева			

2024-142/0347/И24-01-АС

Строительство склада автомобильных шин (оси А/8-14) в ЦЗЧМ№2 по адресу: Самарская обл., г.о. Тольятти, ул.Северная, 105.

Склад автомобильных шин

Стадия	Лист	Листов
Р	5	

Ростверки Рм1-Рм3.

ООО "ЛАВР" г.о.Тольятти

Формат А1

Схема расположения баз колонн

Спецификация к схеме расположения

Поз.	Обозначение	Наименование	Кол.	Масса, ед., кг	Масса общая, кг
Б1	Данный лист	База Б1	28		
Б1-1	Данный лист	База Б1-1	4		
Б2	Данный лист	База Б2	4		

База Б1 (Б1-1)

1-1

2-2

База Б2

3-3

1. Данный лист смотреть совместно с л.21.

2024-142/0347/И24-01-АС						
Строительство склада автомобильных шин (оси А/8-14) в ЦЗЧ№2 по адресу: Самарская обл.,г.о.Тольятти, ул.Северная, 105.						
Изм	Кол.уч.	Лист	N док.	Подпись	Дата	
Разраб.	Дементьев				10.24	Склад автомобильных шин
						Стадия: Р; Лист: 6; Листов:
Н.контр.	Лунина					Схема расположения баз колонн.
ГИП	Волостнов					ООО "ЛАВР" г.о.Тольятти

Согласовано

Взам. инв. N°

Подп. и дата

Инв. N° подл.

Формат А1

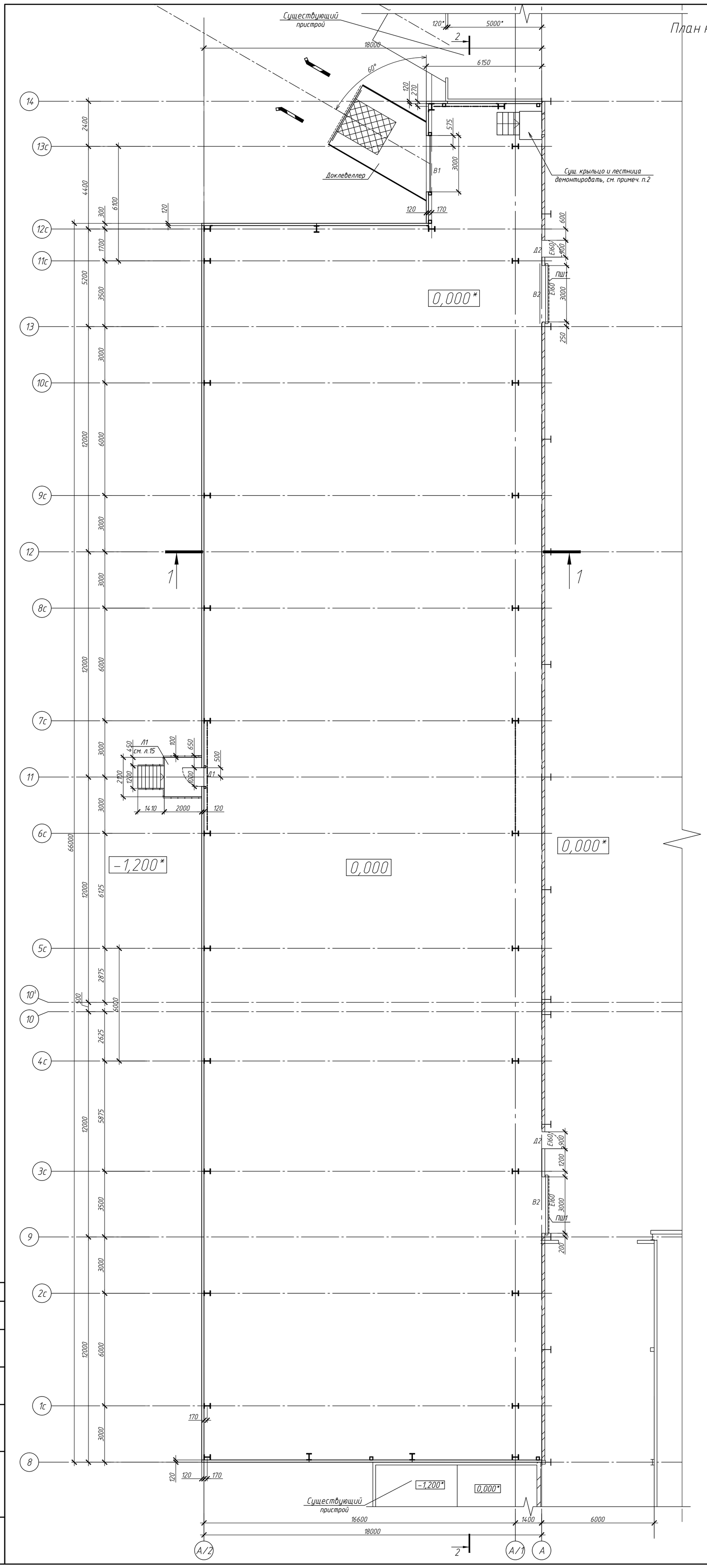

План на отм.0,000

Экспликация помещений

Номер помещения	Наименование	Площадь, кв.м	Категория помещения
1	Склад шин	1223	В1

Спецификация элементов заполнения дверных проемов

Марка, поз.	Обозначение	Наименование, размеры bxh, мм	Кол.на этаж			Всего	Приме-чания
			1				
Д1	Торговая сеть	Металлич. 1000x2100	1			1	утепл. с доводчиками
Д2	Торговая сеть	Металлич. 900x2100	2			2	противопож. EI 60, с доводч.
В1, В2		см. разд.ТХ					
ПШ1		см. разд.ТХ					

1. Общие данные см. л.1.
2. Существующее крыльцо с лестницей в осях 13с-14/А1-А демонтировать.
Объём демонтажа: 1,5т.

Изм	Кол.уч.	Лист	N док.	Подпись	Дата	2024-142/0347/И24-01-АС
						Строительство склада автомобильных шин (оси А/8-14) в ЦЗЧ№2 по адресу: Самарская обл.,г.о.Тольятти, ул.Северная, 105.
Разраб.		Дементьев			9.12.24	Склад автомобильных шин
Н.контр.		Лунина				План на отм.0,000.
ГИП		Волостнов				

Стадия	Лист	Листов
Р	7	

ООО "ЛАВР" г.о.Тольятти

Формат А1

Согласовано

Взам. инв. №

Подп. и дата

Инв. № подл.

1-1

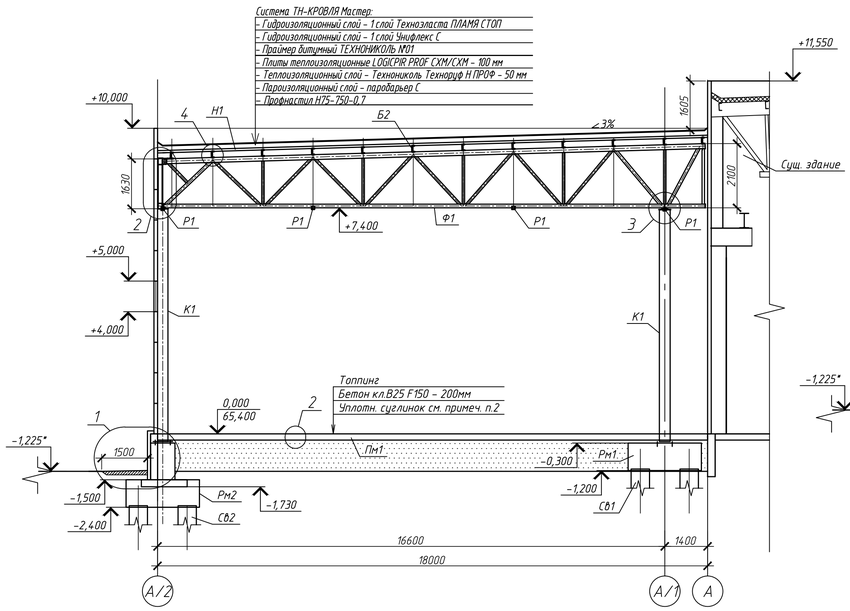

5-5

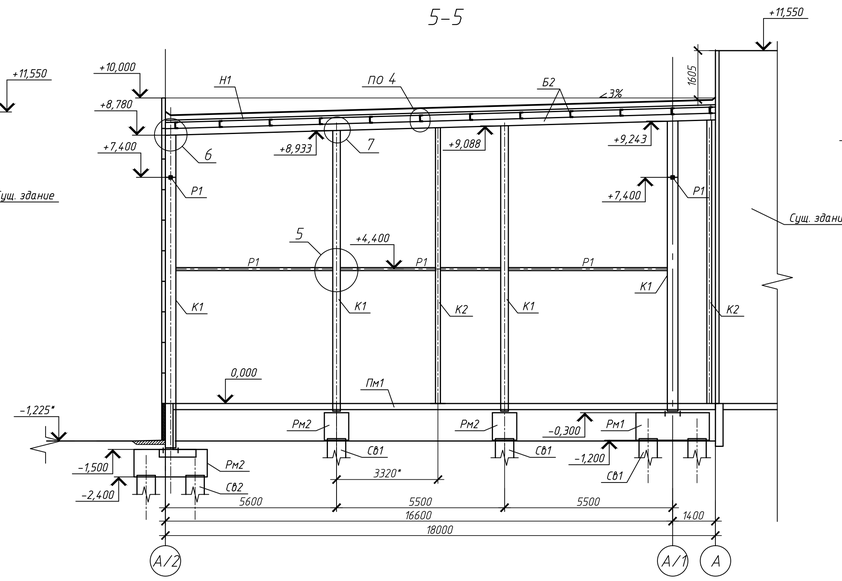

6-6

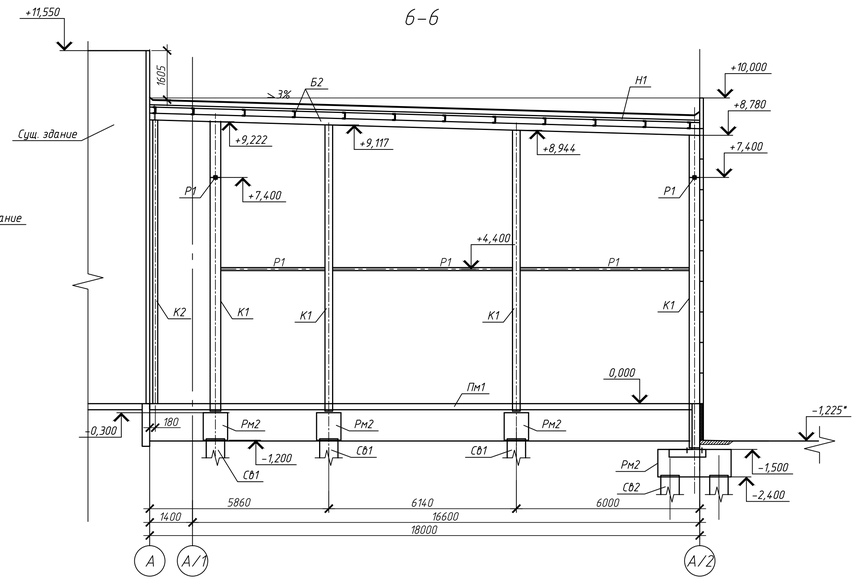

2-2

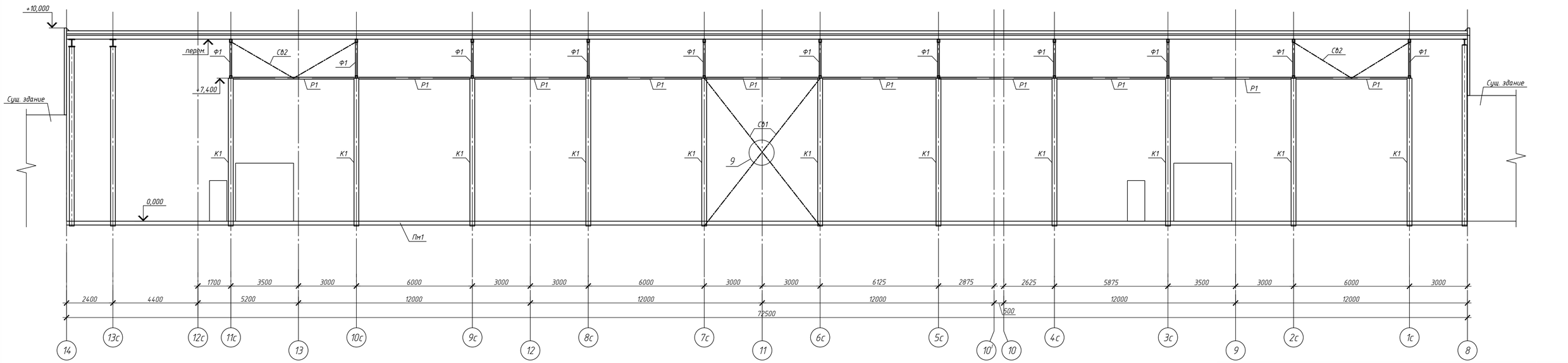

1

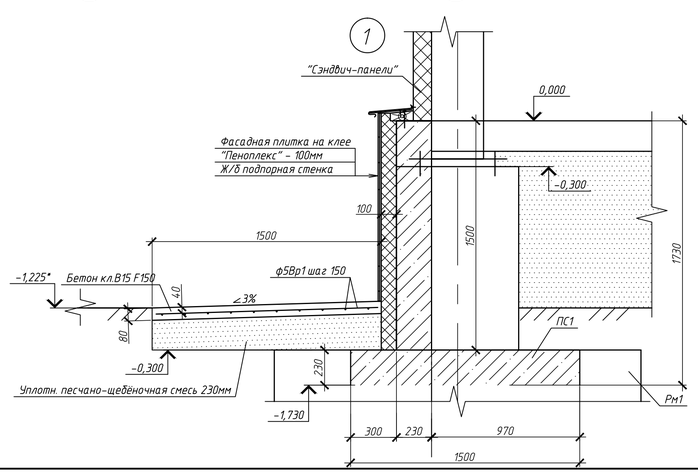

2

Армирование ж/бетонного пола на отм.0,000

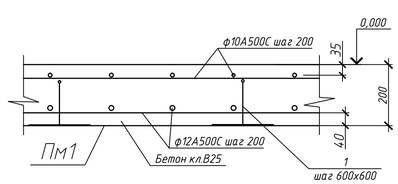

Поз.1

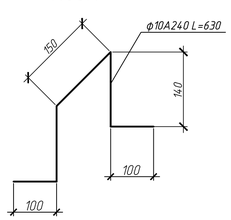

Поз.	Обозначение	Наименование	Кол.	Масса ед., кг	Примеч. Масса общая, кг
		Плита пола Пм1			
	ГОСТ 34028-2016	ф12А500С	12975 п.м.	0,888	11522
	ГОСТ 34028-2016	ф10А500С	12975 п.м.	0,617	8006
1	Данный лист	ф10А240 L=630	3482	0,39	1358
		Материалы			
		Бетон кл.В25 F150	245	куб.м	

1. Данный лист смотреть совместно с л.13, 21.
2. Засыпку грунта производить суглинком оптимальной влажности слоями 20-30см с тщательным трамбованием до объемной массы массы скелета Yск=1,65т/м3.

Изм	Кол.уч.	Лист	N док.	Подпись	Дата	2024-142/0347/И24-01-АС	
Разраб.		Дементьев			10.24	Склад автомобильных шин	Стадия: Р; Лист: 8; Листов:
Н.контр.		Лунина				Разрезы 1-1, 2-2, 5-5, 6-6. Плита пола Пм1.	ООО "ЛАВР" г.о.Тольятти
ГИП		Волостнов					

Строительство склада автомобильных шин (оси А/8-14) в ЦЗЧН№2 по адресу: Самарская обл., г.о.Тольятти, ул.Северная, 105.

Формат А1

Согласовано | Взам. инв. № | Подп. и дата | Инв. № подл.

Фасад А/2–А

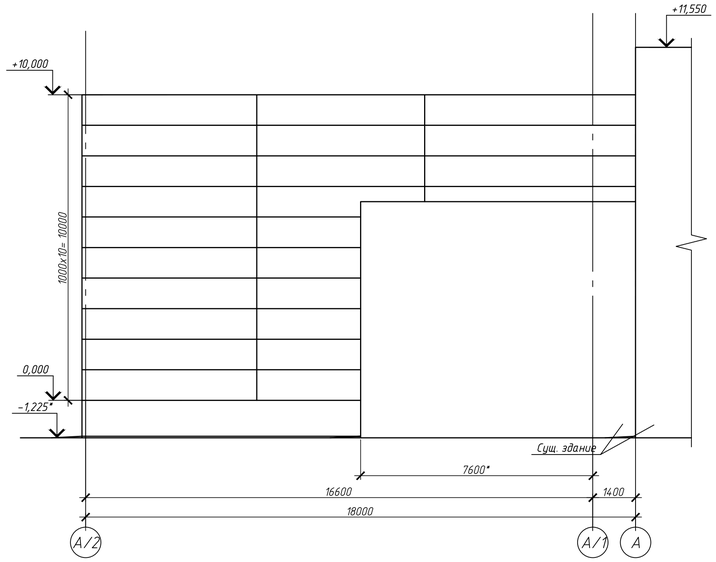

Фасад А–А/2

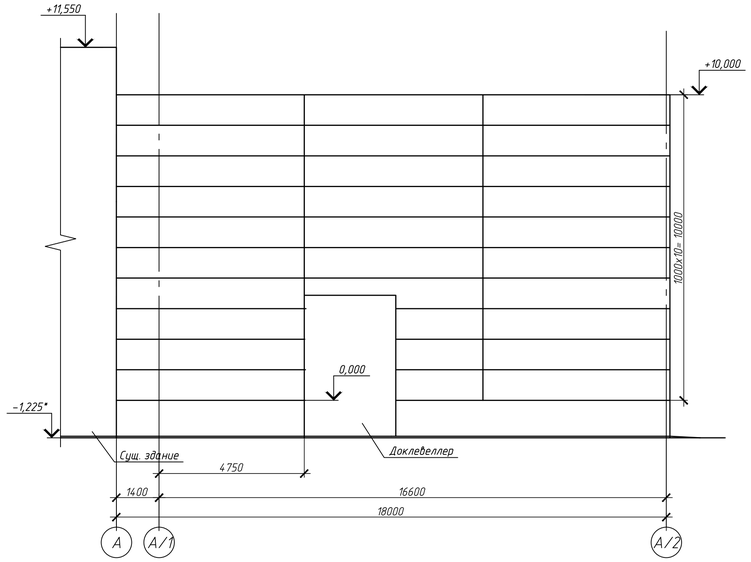

Фасад 14–8

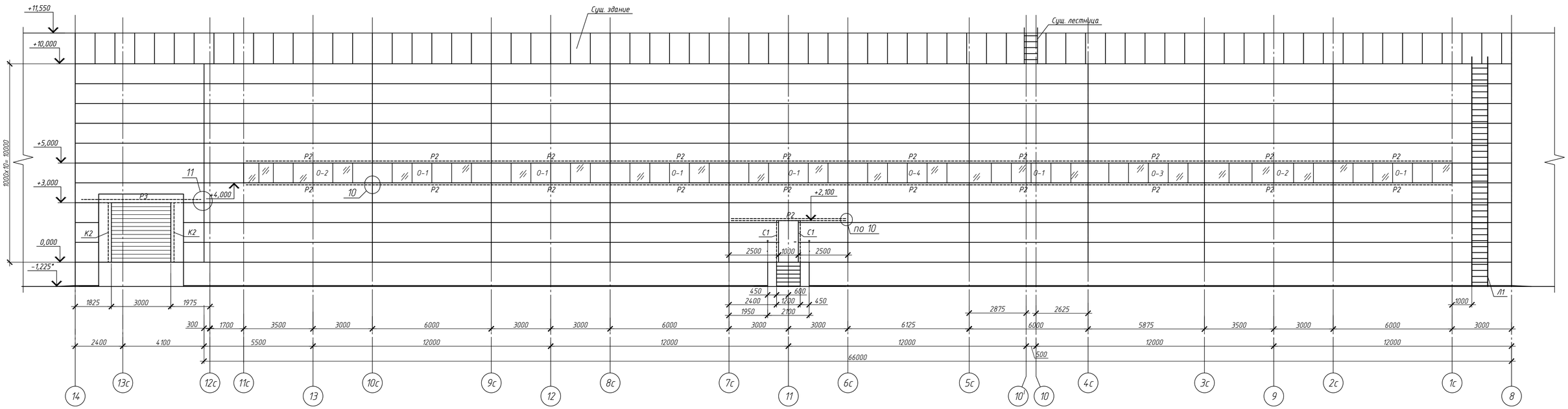

10

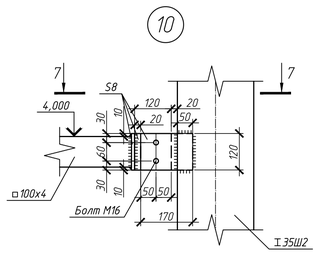

11

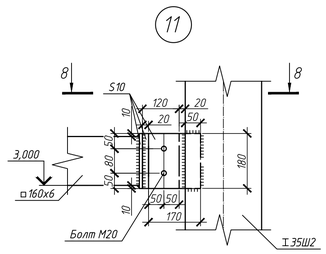

7–7

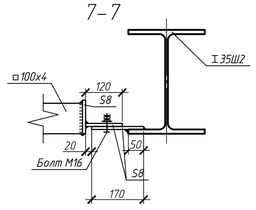

8–8

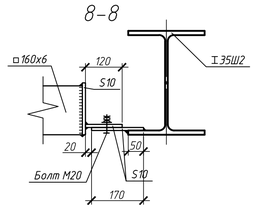

Спецификация элементов заполнения оконных проемов

Марка, поз.	Обозначение	Наименование размеры bxh, мм	Кол.на этаж 1			Всего	Приме-чания
О–1	Торговая сеть	Витраж из ПВХ-профилей 6000x1000(h)	6			6	2-хкамерн. стеклопакет
О–2	Торговая сеть	6500x1000(h)	2			2	2-хкамерн. стеклопакет
О–3	Торговая сеть	5875x1000(h)	1			1	однокамерн. стеклопакет
О–4	Торговая сеть	6125x1000(h)	1			1	2-хкамерн. стеклопакет

1. Данный лист смотреть совместно с л.7.

Согласовано

Взам. инв. №

Подп. и дата

Инв. № подл.

Изм	Кол.уч.	Лист	N док.	Подпись	Дата
Разраб.		Дементьев			10.12.24
Н.контр.		Лунина			
ГИП		Волостнов			

2024–142/0347/И24–01–АС

Строительство склада автомобильных шин (оси А/8–14) в ЦЗЧ№2 по адресу: Самарская обл.,г.о.Тольятти, ул.Северная, 105.

Склад автомобильных шин

Стадия	Лист	Листов
Р	9	

Фасады

ООО "ЛАВР"
г.о.Тольятти

Формат А1

План кровли

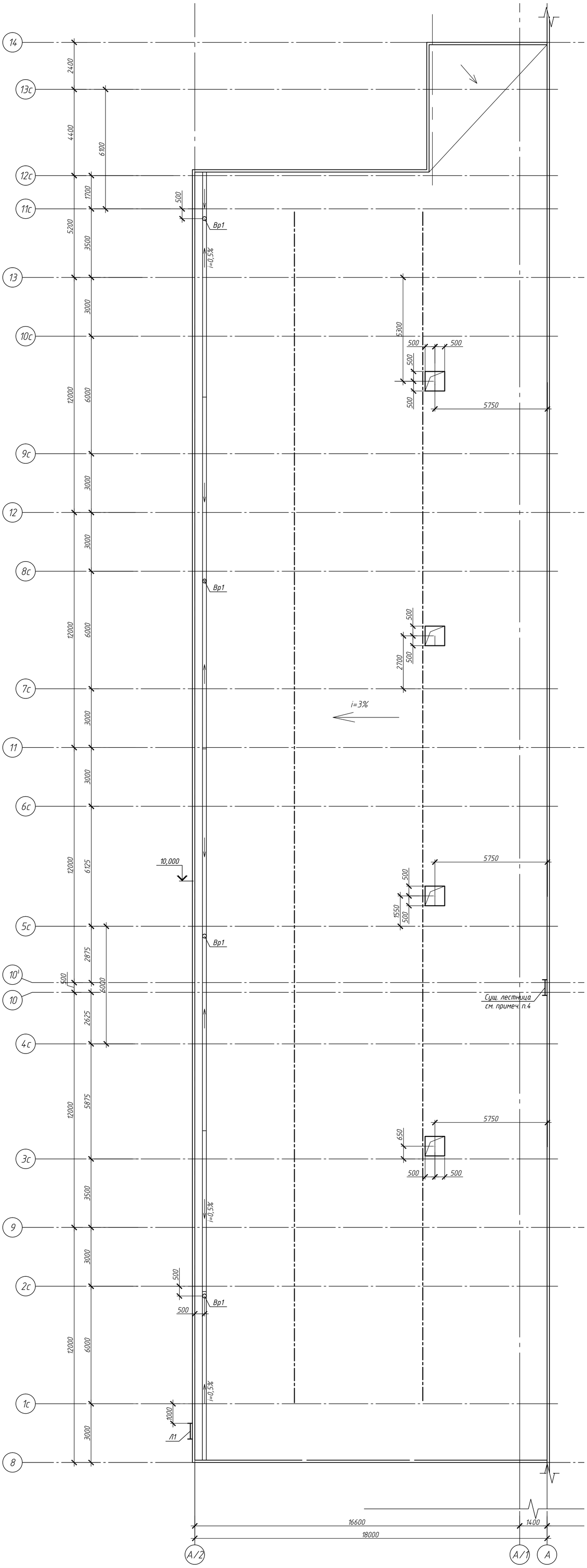

Поз.	Обозначение	Наименование	Кол.	Масса, ед., кг	Приме-чание
Вр1	Торговая сеть	Водосточная воронка Вр1	4		
Л1	"СТК-Конструкция" 8(495)2910757	Пожарная лестница ЛМВ-11,2 ПЛ-0Гh=11,2м	1	350*	

Ведомость элементов

Марка элемента	Сечение			Усилие для прикрепления			Марка металла	Приме-чания
	Эскиз	Поз.	Состав	A тс	N кН	M кНхм		
Б1	□		□100х4				С-245	
Б2	∟		L 75х6				С-245	

Схема расположения креплений лестницы Л1

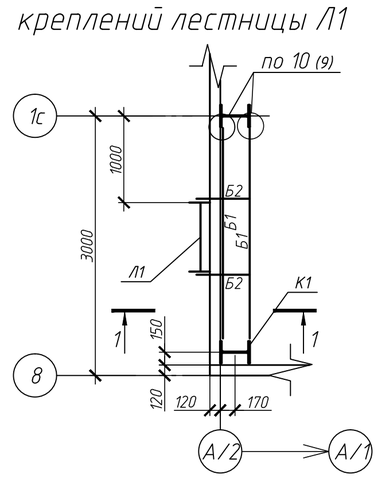

1–1

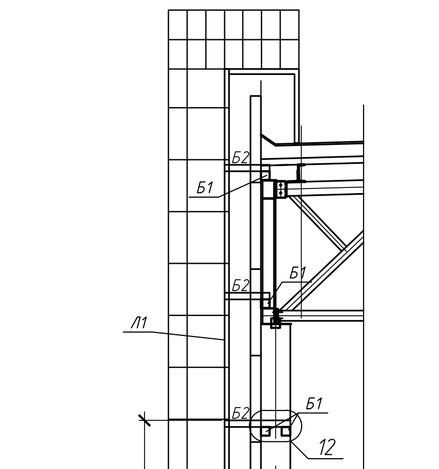

12

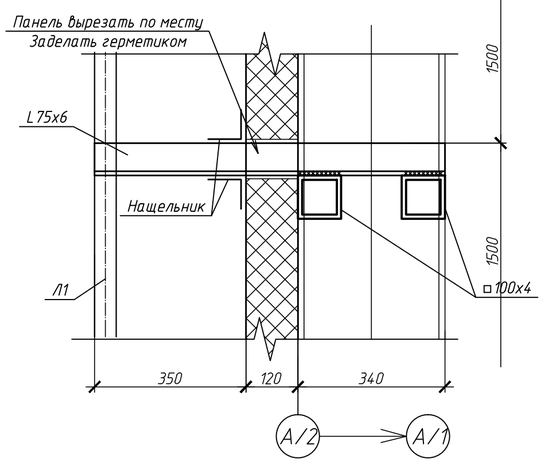

1. Общие данные см. л.1.
2. Устройство кровли выполнять в соответствии с требованиями СП 71.13330.2017.
3. Данный лист см. совместно с л.10.
4. Существующую наружную пожарную лестницу демонтировать до отм.10,000.
5. Площадь кровли: 1223кв.м.

Согласовано

Взам. инв. №

Подп. и дата

Инв. № подл.

Изм	Кол.уч.	Лист	N док.	Подпись	Дата	2024-142/0347/И24-01-АС		
						Строительство склада автомобильных шин (оси А/8-14) в ЦЗЧ№2 по адресу: Самарская обл.,г.о.Тольятти, ул.Северная, 105.		
Разраб.		Дементьев			12.12.24	Склад автомобильных шин	Стадия: Р	Лист: 10	Листов:
Н.контр.		Лунина				План кровли.	ООО "ЛАВР" г.о.Тольятти		
ГИП		Волостнов							

Формат А1

Раскладка сэндвич-панелей по оси А

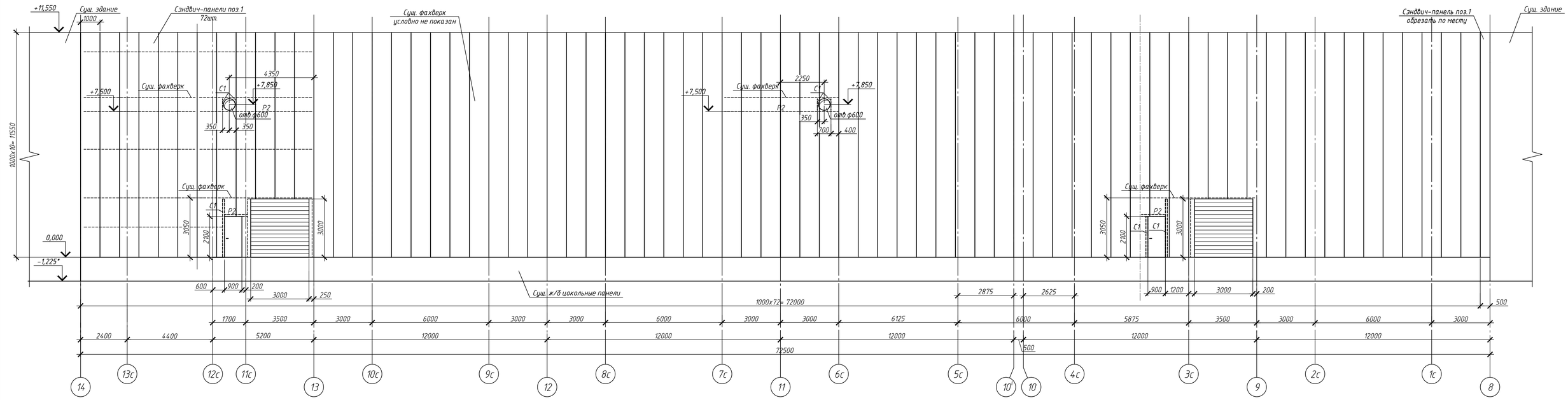

Спецификация на стеновые панели к данному листу

Поз.	Обозначение	Наименование	Кол.	Примечание
1	ОАО "Тепланит"	Стеновая сэндвич-панель толщ.120мм ПСБ-120, L=11550мм	73	

1. Общие данные см. л.1.
2. Стеновые панели в местах расположения ворот и дверей вырезать по месту.
3. Крепление стеновых панелей к колоннам выполнять по рекомендациям завода-изготовителя, крепление должно быть рассчитано на нормативную ветровую нагрузку соответствующую III ветровому району.
4. Примыкание нащельников, отливов и пр. элементов выполнить с применением герметика SikaFlex или аналогичного.
5. Применять стеновые сэндвич-панели с минераловатным утеплителем плотностью 120кг/куб.м толщиной 120мм, ширина панелей 1190мм, толщина металлической обшивки панелей 0,5/0,5мм.
6. Все стыки и примыкания панелей закрывать нащельниками из окрашенной оцинкованной стали.
7. Последовательность выполнения работ по устройству противопожарной стены 1-го типа по оси А: (предел огнестойкости REI 150мин):
   1. Демонтировать существующее витражной остекление и стеновые панели в осях 8-14/А.
   2. Смонтировать стеновые панели ПСБ-120. Узлы примыкания и крепления панелей выполнить в соответствии с "Заключением №017-07.13 об огнестойкости и классе пожарной опасности противопожарной стены и узлов примыкания, образованных сэндвич-панелями производства ОАО "Тепланит"" Испытательного центра пожарной безопасности "ПОЖПОЛИТЕСТ" 2013г.
   3. Существующие колонны и элементы фахверка в осях 8-14/А обработать сертифицированными огнезащитным составом для обеспечения предела огнестойкости R150мин: "Айсберг-ТС" ТУ 5772-020-90604 43-2015 ООО "ХимПарк НОРД" т.+7 (495) 961-34-38. Огнезащита должна быть конструктивной.
8. Данный лист см. совместно с л.13.

Согласовано

Взам. инв. №

Подп. и дата

Инв. № подл.

Изм.	Кол.уч.	Лист	N док.	Подпись	Дата
Разраб.		Дементьев			11.24
Н.контр.		Лунина			
ГИП		Волостнов			

2024-142/0347/И24-01-АС

Строительство склада автомобильных шин (оси А/8-14) в ЦЗЧМ№2 по адресу: Самарская обл.,г.о.Тольятти, ул.Северная, 105.

Склад автомобильных шин

Стадия	Лист	Листов
Р	11	

Раскладка сэндвич-панелей по оси А.

ООО "ЛАВР" г.о.Тольятти

Формат А1

Схема расположения колонн и бамперного ограждения

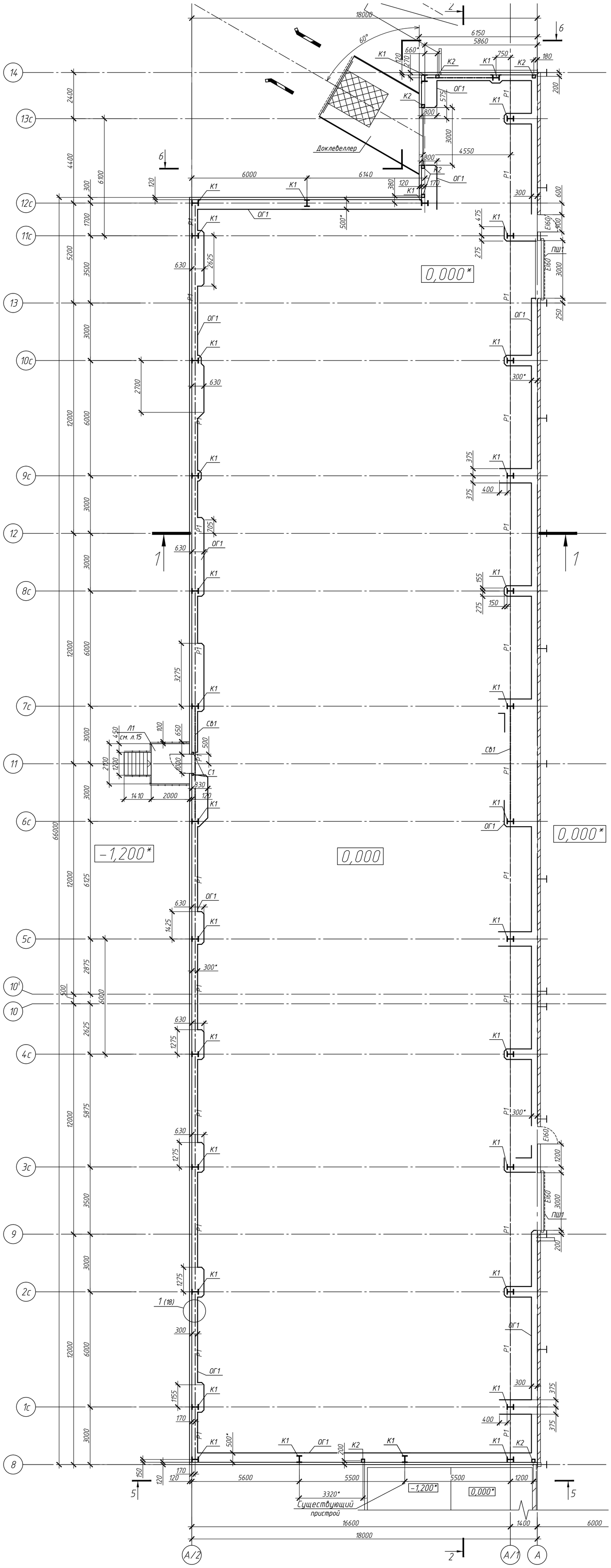

Схема расположения фундаментов и бамперов под долевеллер

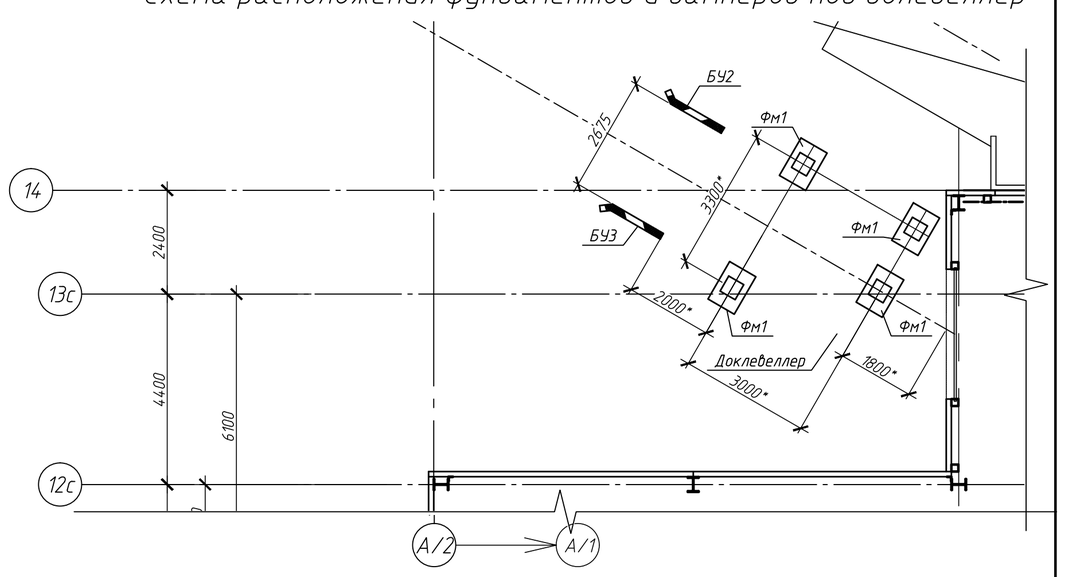

Поз.	Обозначение	Наименование	Кол.	Масса, ед., кг	Масса общая, кг
ОГ1	л.18	Бамперное ограждение ОГ1	225 п.м.		
БУ2	л.18	Бамперное ограждение БУ2	1		
БУ3	л.18	Бамперное ограждение БУ3	1		
Фм1	л.18	Фундамент Фм1	4		

1. Данный лист смотреть совместно с л.13, 18.
2. Работы выполнять в соответствии с требованиями СП 70.13330.2012 и СНиП 12-04-2002 часть 2.
3. Монтаж металлоконструкций вести согласно указаний СП 70.13330.2012.
4. Размеры со знаком * уточнить по месту.
5. Бетонирование фундаментов Фм1 выполнять после закупки перегрузочных тамбуров. Привязки уточнить по месту.

Согласовано

Взам. инв. №

Подп. и дата

Инв. № подл.

Изм	Кол.уч.	Лист	N док.	Подпись	Дата
Разраб.		Дементьев			10.24
Н.контр.		Лунина			
ГИП		Волостнов			

2024-142/0347/И24-01-АС

Строительство склада автомобильных шин (оси А/8-14) в ЦЗЧ№2 по адресу: Самарская обл.,г.о.Тольятти, ул.Северная, 105.

Склад автомобильных шин

Стадия	Лист	Листов
Р	12	

Схема расположения колонн и бамперного ограждения.

ООО "ЛАВР" г.о.Тольятти

Формат А1

Схема расположения конструкций покрытия

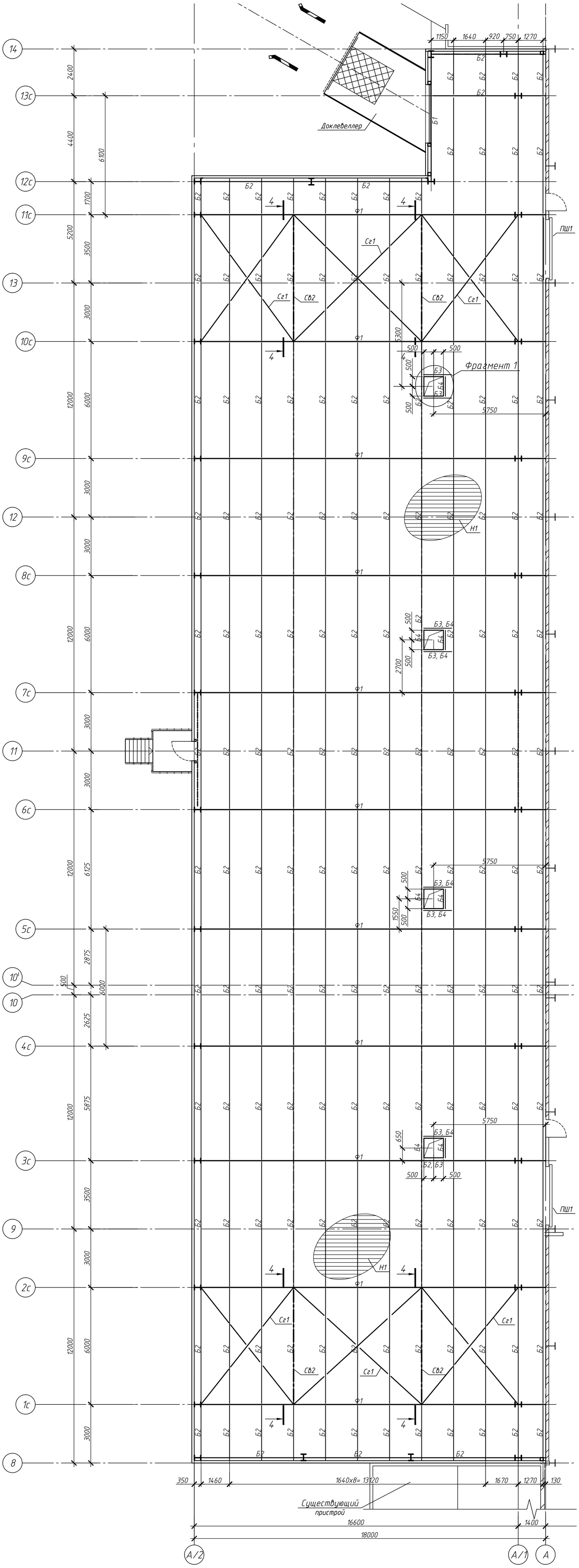

Ведомость элементов.

Марка элемента	Сечение: Эскиз	Поз.	Состав	Усилие для прикрепления: A тс	N кН	M кНхм	Марка металла	Приме-чания
К1	I		I35Ш2				С-255	
К2, Р3	□		□160х6				С-255	
Р1	□		□100х4,5				С-245	
С1, Р2	□		□100х4				С-245	
СВ1	□		□140х5				С-245	
Б1	1	1	[22				С-255	
Б2	[		[22				С-255	
Б3	[		[12				С-245	
Б4	[		[250х125х6				С-245	
Н1	⌒		Н75-750-0,7				С-245	
Сг1, СВ2	□		□80х4,5				С-255	
Ф1	Стропильная ферма Ф1, см. л.17 - 11шт.							

Фрагмент 1

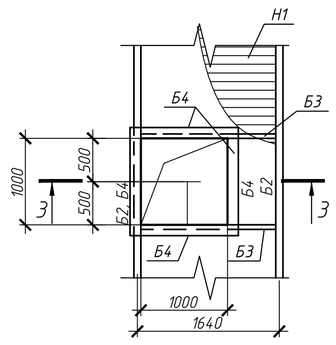

З-З

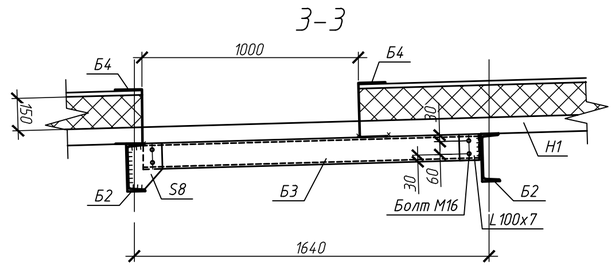

1. Данный лист смотреть совместно с л.12, 14, 21.

Согласовано

Взам. инв. №

Подп. и дата

Инв. № подл.

						2024-142/0347/И24-01-АС	
						Строительство склада автомобильных шин (оси А/8-14) в ЦЗЧ№2 по адресу: Самарская обл.,г.о.Тольятти, ул.Северная, 105.	
Изм	Кол.уч.	Лист	N док.	Подпись	Дата		
Разраб.		Дементьев			11.24	Склад автомобильных шин	Стадия: Р; Лист: 13; Листов:
Н.контр.		Лунина				Схема расположения конструкций покрытия.	ООО "ЛАВР" г.о.Тольятти
ГИП		Волостнов					

Формат А1

Схема расположения горизонтальных связей по нижним поясам ферм и вертикальных связей покрытия

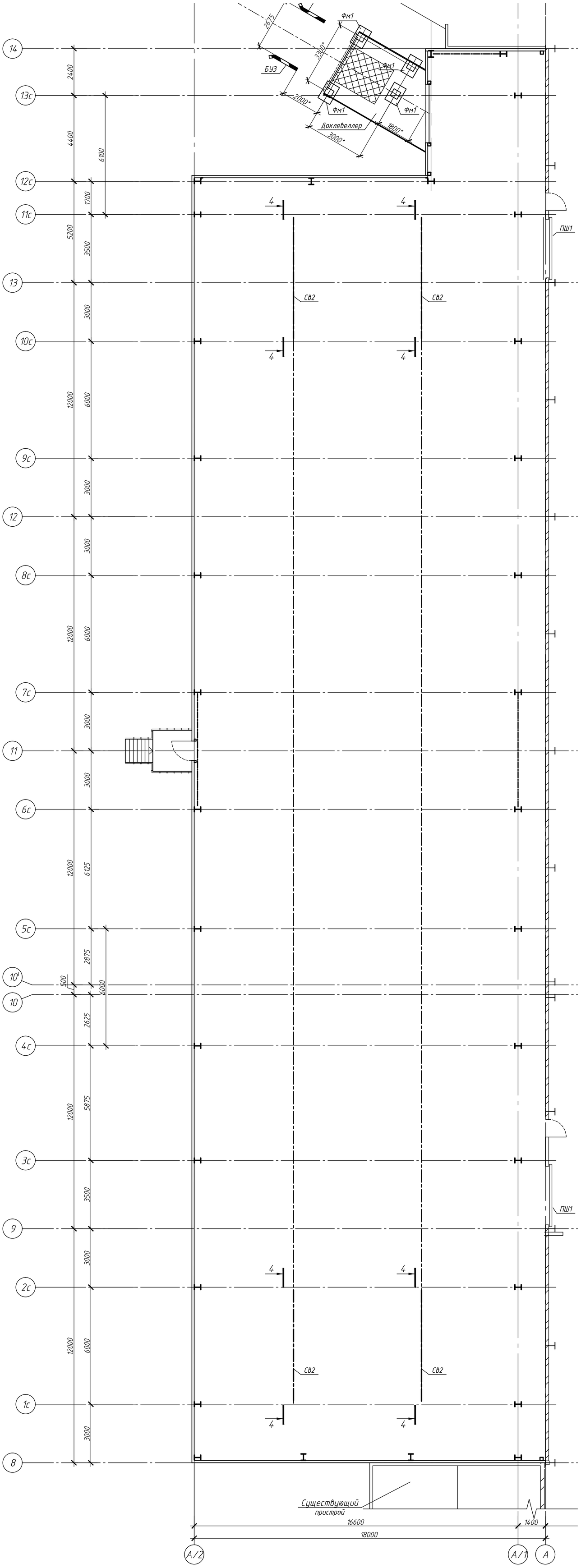

4–4

Вертикальная связь СВ2

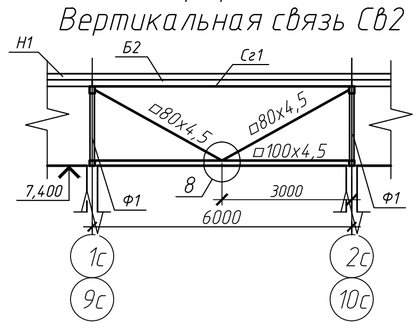

1. Данный лист смотреть совместно с л.13, 21.

Согласовано

Взам. инв. №

Подп. и дата

Инв. № подл.

Изм	Кол.уч.	Лист	N док.	Подпись	Дата
Разраб.		Дементьев			11.24
Н.контр.		Лунина			
ГИП		Волостнов			

2024-142/0347/И24-01-АС

Строительство склада автомобильных шин (оси А/8-14) в ЦЗЧ№2 по адресу: Самарская обл.,г.о.Тольятти, ул.Северная, 105.

Склад автомобильных шин

Стадия	Лист	Листов
Р	14	

Схема расположения горизонтальных связей по нижним поясам ферм и вертикальных связей покрытия.

ООО "ЛАВР" г.о.Тольятти

Формат А1

Лестница Л1

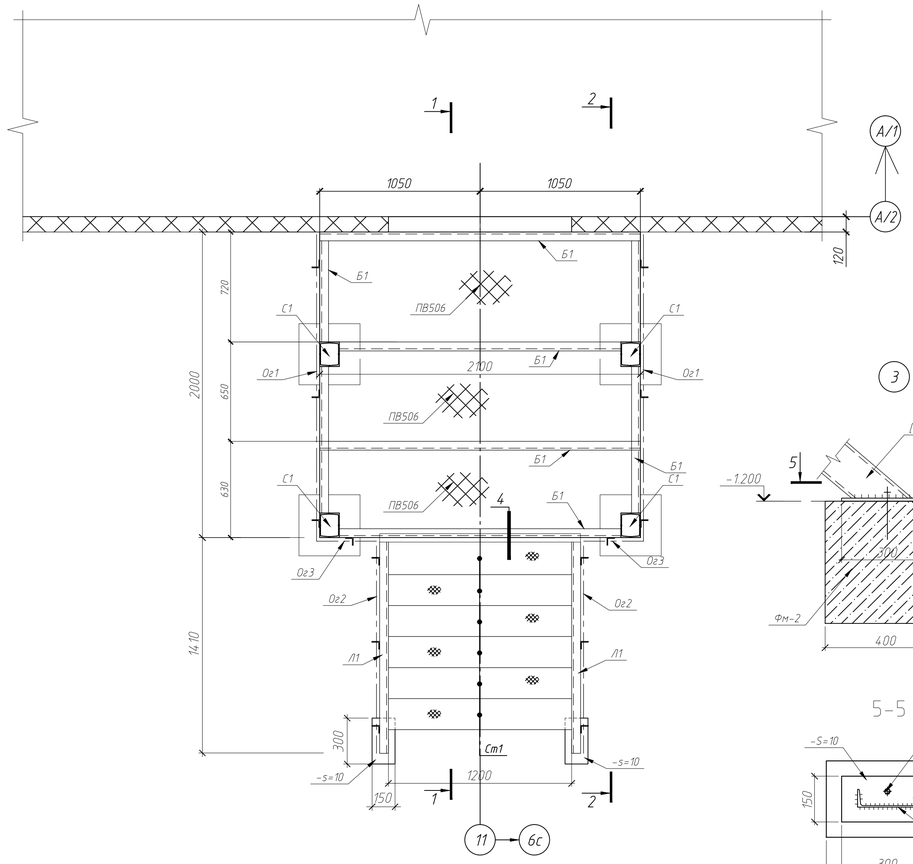

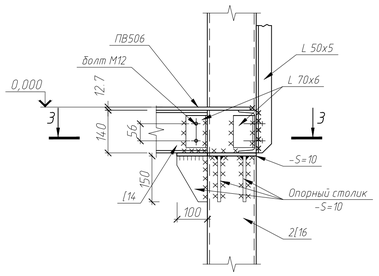

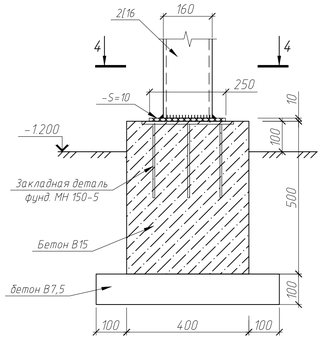

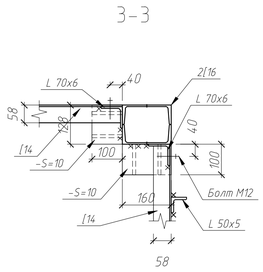

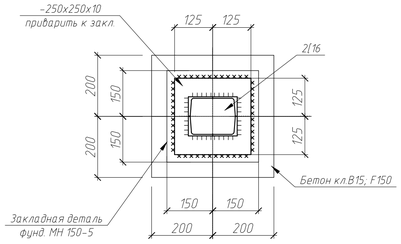

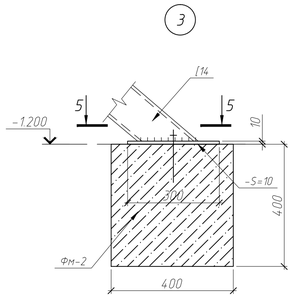

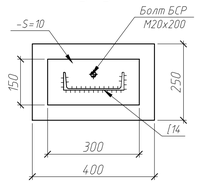

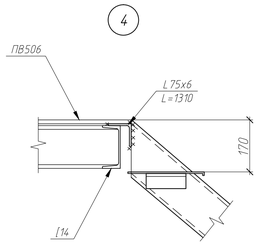

Ступень Ст1

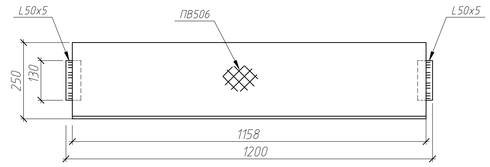

Ведомость элементов.

Марка	Сечение: Эскиз	Поз	Состав	Опорные усилия: M тс.м	N тс	Q тс	Группа констр	Марка металла	Приме-чания
Б1	[		[14					С245	
С1	[ ]		2[16	по устойчивости				С245	
ОГ1	1, 2, 200, 700 700	1	L50x5					С235	
		2	L50x5					С235	
ОГ2	1, 2	1	L50x5					С235	
		2	L50x5					С235	
ОГ3	1, 2	1	L50x5					С235	
		2	L50x5					С235	
Л1	1	1	[14	конструктивно				С245	
Ст1	1, 2	1	L50x5					С235	
		2	ПВ506					С235	

Техническая спецификация стали к данному листу

Вид профиля и ГОСТ и ТУ	Марка металла и ГОСТ 27772-88	Обозначение и размер профиля, мм	Масса металла по элементам конструкций, т				Общая масса, т
Швеллер ГОСТ 8240-89	С245	[16	0.409				0.409
		[14	0.197				0.197
Уголок ГОСТ 8509-93	С235	L 75x6	0.009				0.009
		L 70x6	0.010				0.010
		L 50x5	0.133				0.133
Лист ГОСТ 19903-2015		-S=10	0.255				0.255
Лист просечно-вытяжной ТУ 36-26.11-5-89		ПВ506	0.071				0.071

Итого: 1.084т

Спецификация к схеме расположения

Марка, поз.	Обозначение	Наименование	Кол шт.	Масса ед.,кг	Приме-чание
Фм 1	данный лист	Фундамент Фм1	4		
Фм 2	данный лист	Фундамент Фм2	2		
		Фм 1			
Мн1	с.1.400-15 в.1	заклад деталь Мн150-5	4	9,9	
		Материалы			
		Бетон кл.В15, F150	0,08м3		
		Бетон кл.В7,5	0,036м3		
		Фм 2			
		Материалы			
		Бетон кл.В15, F150	0,04м3		
		Бетон кл.В7,5	0,028м3		

1. Общие данные см. л. 1
2. Монтаж металлоконструкций вести в соответствии с требованиями СП 70.13330.2012.
3. Соединения элементов – на болтах нормальной точности М12 и сварке. Сварку производить электродами типа Э42 по ГОСТ 9467-75. Высоту катета сварных швов по принимать по наименьшей толщине свариваемых элементов.
4. Антикоррозийную защиту выполнить двумя слоями эмали ПФ115 ГОСТ 6465-76* по одному слою грунта ГФ-021 ГОСТ 25129-82*. Перед нанесением защитного покрытия поверхность конструкций очистить от пыли и грязи.
5. Размеры и отметки со знаком * уточняются по месту.
6. Конструкция козырька разработана на АС л.16.

1-1

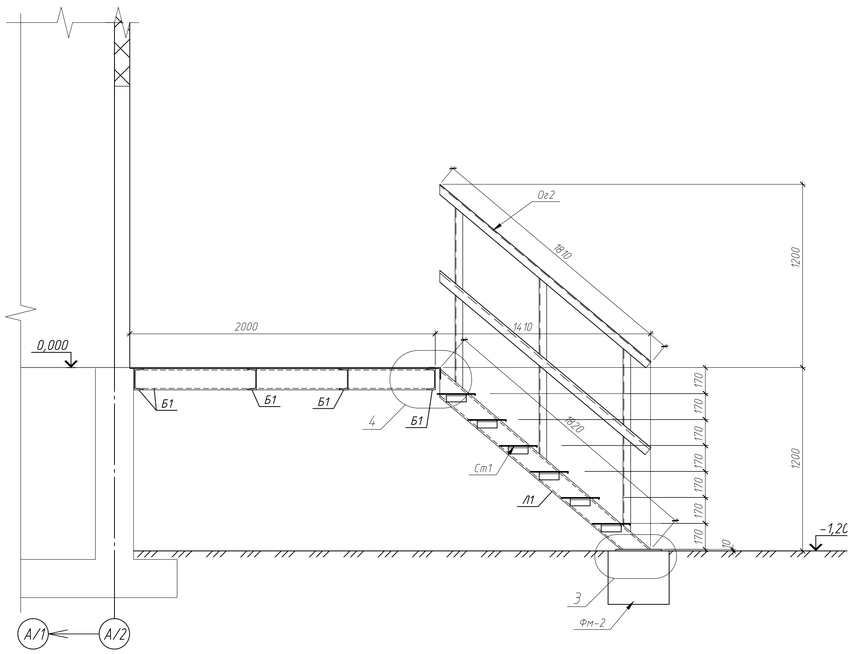

2-2

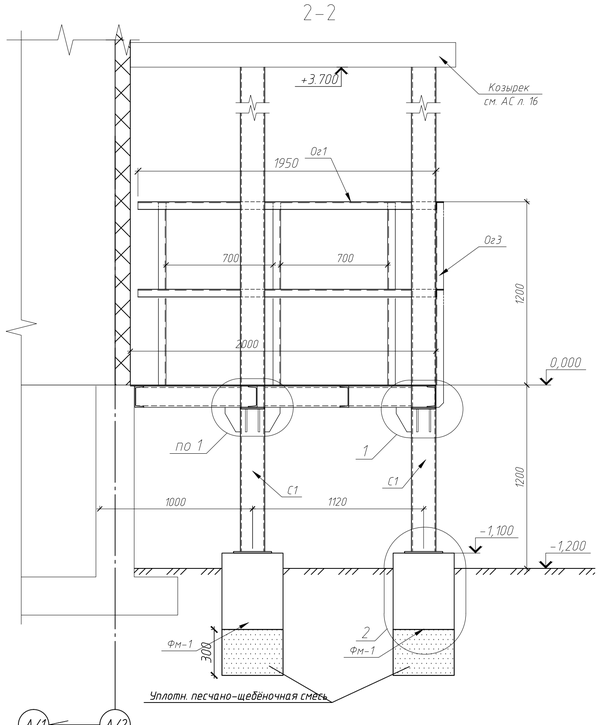

							2024-142/0347/И24-01-АС
							Строительство склада автомобильных шин (оси А/8-14) в ЦЗЧ№2 по адресу: Самарская обл.,г.о.Тольятти, ул.Северная, 105.
Изм	Кол.уч.	Лист	N док.	Подпись	Дата		
Разраб.		Дементьев			10.24	Склад автомобильных шин	Стадия: Р; Лист: 15; Листов:
Н.контр.		Лунина				Лестница Л1.	ООО "ЛАВР" г.о.Тольятти
ГИП		Волостнов					

Согласовано

Инв.N подл. | Подпись и дата | Взам.инв. N

Формат

Схема расположения козырька

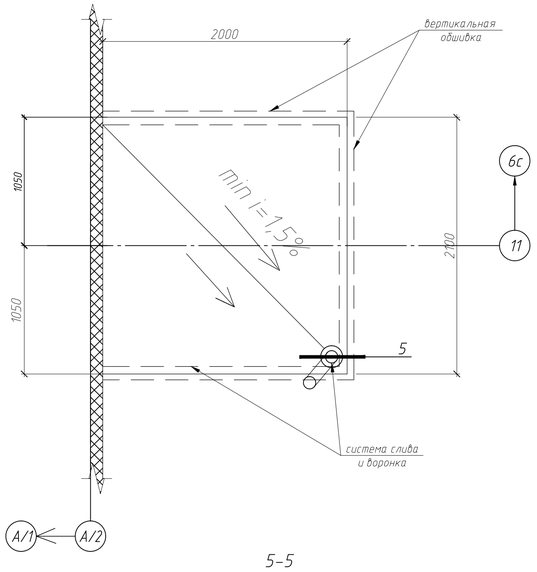

5–5

Схема расположения балок на отм. +3.650

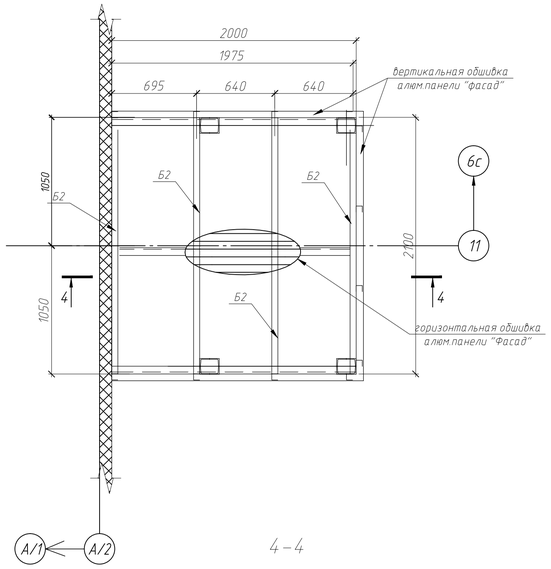

4–4

Схема расположения стоек и балок на отм. +3.700

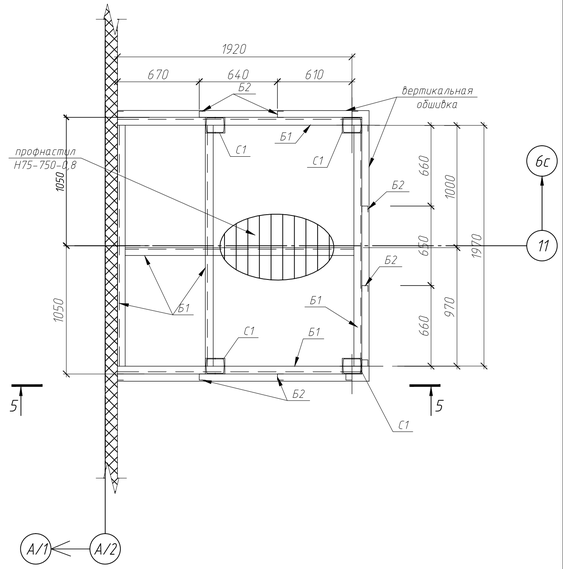

Ведомость элементов

Марка	Сечение: Эскиз	Поз.	Состав	Опорные усилия: M тс.м	N тс	Q тс	Группа конструк.	Марка металла	Примечания Вес ед.
Б1	[		[16			1.0т			
Б2	[		Гн.[50х50х2.5	конструктивно					
С1	[]		2[16	по устойчивости см. АС-15					

Спецификация к схеме расположения

Марка, поз.	Обозначение	Наименование	Кол шт.	Масса ед., кг	Примечание
	торговая сеть	Алюминиевые панели "Фасад"	7.5м2		
	торговая сеть	Водосточная воронка ВР-1	1		
	торговая сеть	Система слива	1		
		Материалы:			
		Керамзит Y=300кг/м3	0,2м3		
		Цем. песч. р.р. М50	0,3м3		

Техническая спецификация стали к данному листу

Вид профиля и ГОСТ и ТУ	Марка металла и ГОСТ 27772-88	Обозначение и размер профиля, мм	Масса металла по элементам конструкций, т				Общая масса, т
Швеллер ГОСТ 8240-97	С245	[16	0,175				0,175
Уголок равнополочный ГОСТ 8509-93	С235	L 70х6	0,006				0,006
Швеллер гнутый равнопол. ГОСТ 8278-83*		Гн.[50х50х2.5	0,095				0,095
Лист ГОСТ 19903-2015	С245	-10	0,011				0,011
Профнастил ГОСТ 24045-94	С235	Н75-750-0.8	0,051				0,051
Прокат горяче оцинкованный ГОСТ 14918-2020		-S=0,7	0,018				0,018
							Итого 0,356т

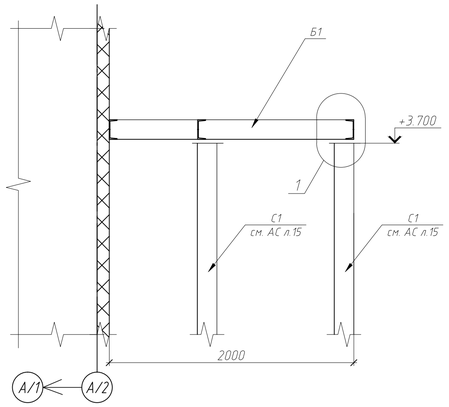

-2 слоя изопласта П-ЭМП-4СБС
ТУ 5774-007-05766480-96
на мастике МБК-Г-65А ГОСТ 2889-80
-цементно-песч.р-р М50 20-40мм
-профлист Н75-750-0,8 ГОСТ 24045-90
- с засыпкой в гофрах керамзитом
Y=300кг/м3

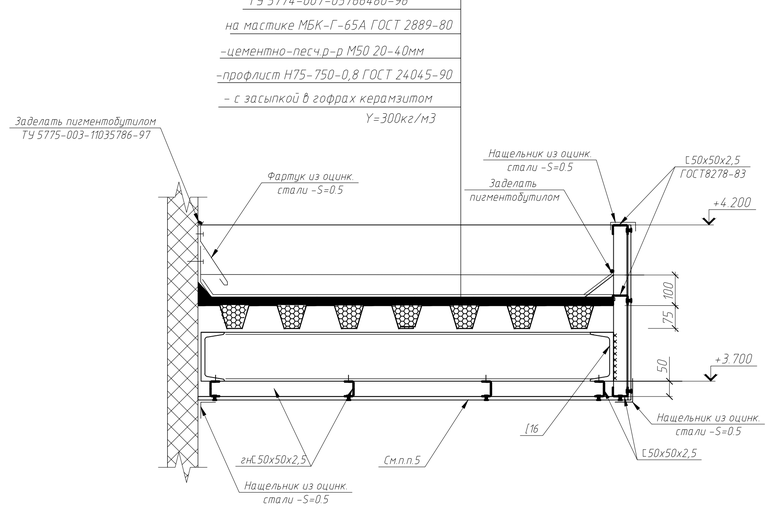

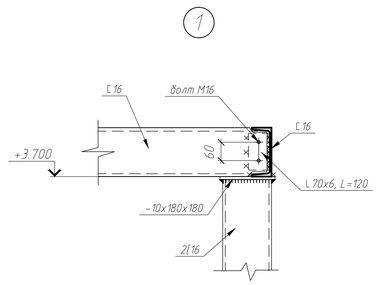

5

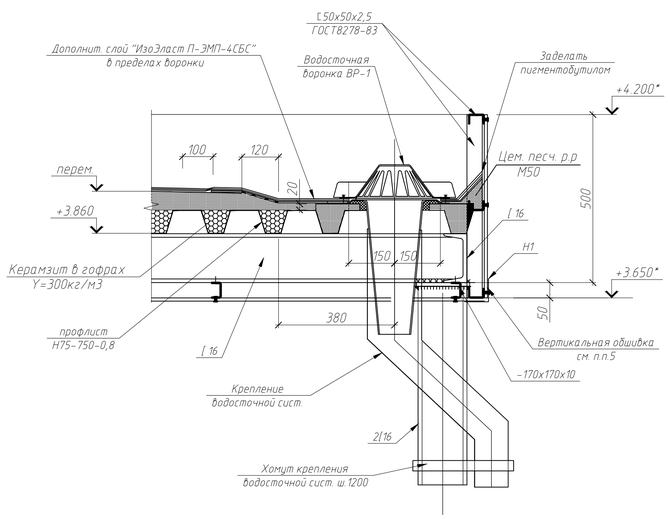

1. Общие данные см. л. 1.
2. Монтаж металлоконструкций вести в соответствии с требованиями СП 70.13330.2012.
3. Соединения элементов - на болтах нормальной точности М12 и сварке. Сварку производить электродами типа Э42 по ГОСТ 9467-75. Высоту катета сварных швов по принимать по наименьшей толщине свариваемых элементов.
4. Антикоррозийную защиту выполнить двумя слоями эмали ПФ115 ГОСТ 6465-76* по одному слою грунта ГФ-021 ГОСТ 25129-82*. Перед нанесением защитного покрытия поверхность конструкций очистить от пыли и грязи.
5. Торцевую облицовку фасада козырька и "чистого потолка" выполнять из алюминиевых панелей "Фасад" шириной 200мм окрашенных в тон сущ. отделки здания.
6. Данный лист смотреть совместно с листом 15.
7. Размеры и отметки со знаком * уточняются по месту.
8. Крепление профнастила к балкам производится самонарезающими болтами М6 ОСТ 34-13-016-88 в торцах в каждой волне, на промежуточных опорах - через волну. Соединение листов между собой выполнять комбинированными заклепками ф4,8мм по ОСТ 34-13-017-78 через 300мм.

Изм	Кол.уч.	Лист	N док.	Подпись	Дата	2024-142/0347/И24-01-АС			
						Строительство склада автомобильных шин (оси А/8-14) в ЦЗЧ№2 по адресу: Самарская обл.,г.о.Тольятти, ул.Северная, 105.			
Разраб.		Дементьев			11.24	Склад автомобильных шин	Стадия	Лист	Листов
							Р	16	
Н.контр.		Лунина				Схема расположения козырька в осях 6с-7с/А2.	ООО "ЛАВР" г.о.Тольятти		
ГИП		Волостнов							

Согласовано

Инв.N подл. | Подпись и дата | Взам.инв. N

Формат

Ферма Ф1

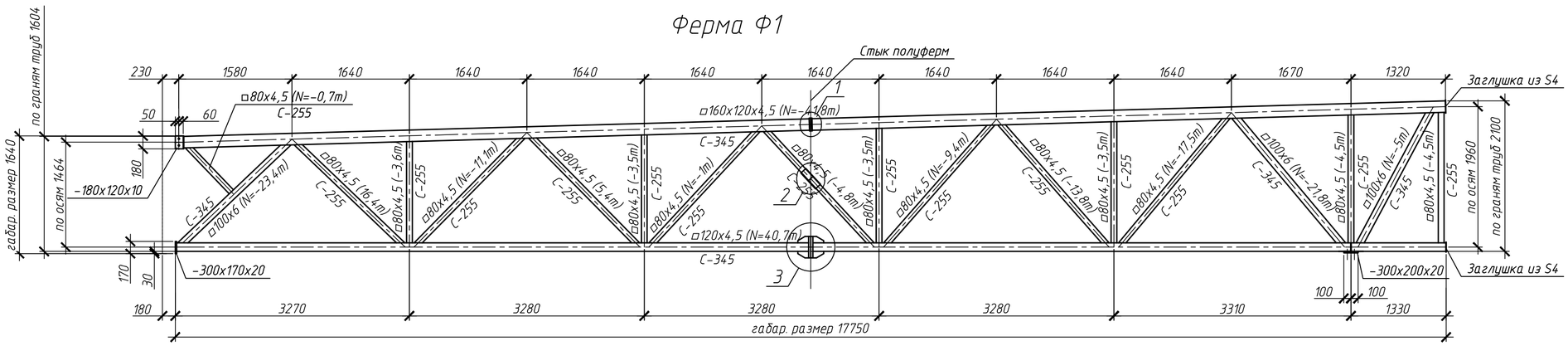

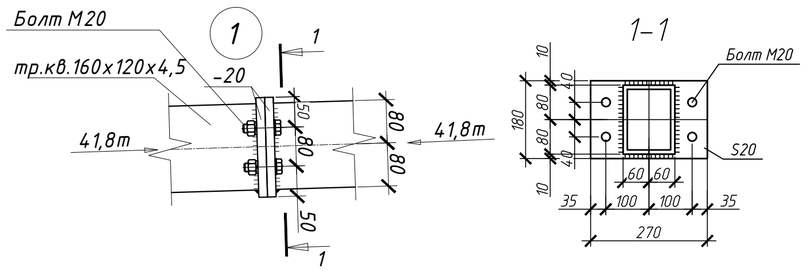

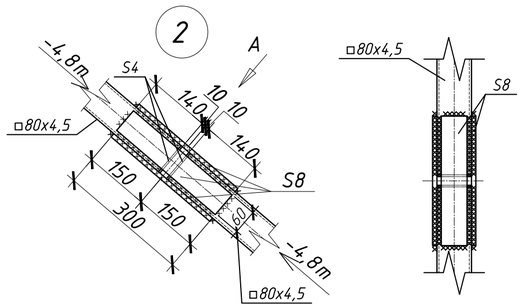

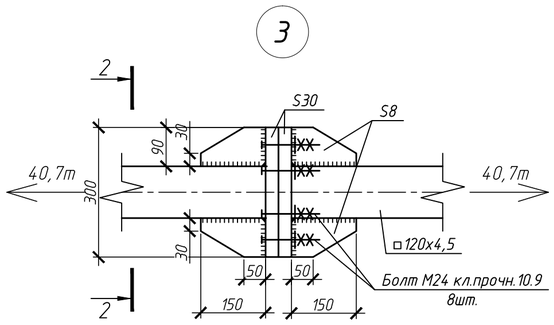

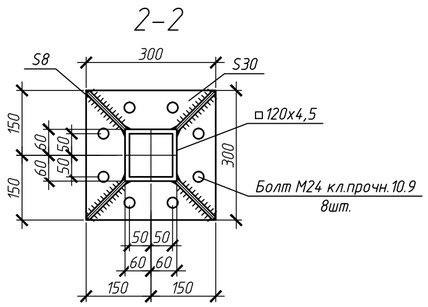

1. Данный лист см. совместно с л.13, 21.

						2024-142/0347/И24-01-АС	
						Строительство склада автомобильных шин (оси А/8-14) в ЦЗЧМ№2 по адресу: Самарская обл.,г.о.Тольятти, ул.Северная, 105.	
Изм	Кол.уч.	Лист	N док.	Подпись	Дата		
Разраб.		Дементьев			11.24	Склад автомобильных шин	Стадия: Р; Лист: 17; Листов:
Н.контр.		Лунина				Ферма Ф1.	ООО "ЛАВР" г.о.Тольятти
ГИП		Волостнов					

Согласовано

Взам. инв. №

Подп. и дата

Инв. № подл.

Формат А2

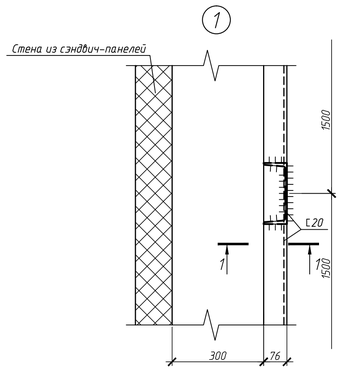

1-1

Разрез по бамперному ограждению ОГ1

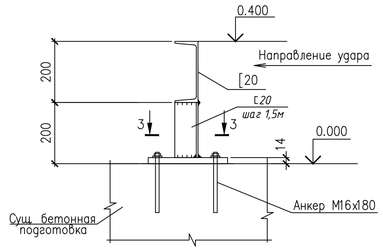

Разрез 3-3

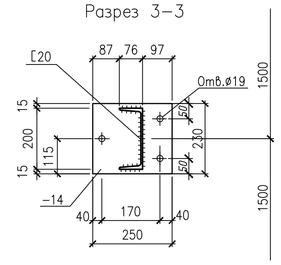

Сигнальная окраска бамперов и ограждения

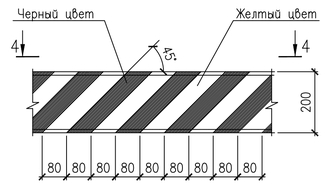

Разрез 3-3

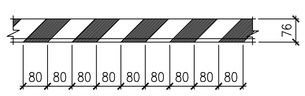

Фм1

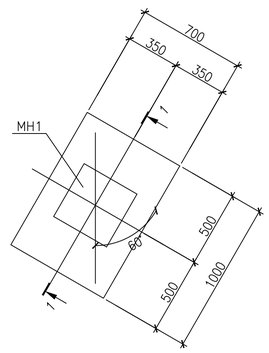

1-1

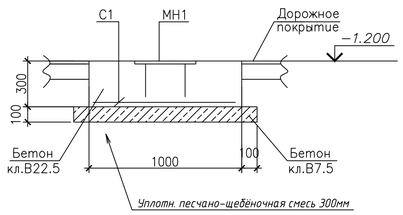

МН1

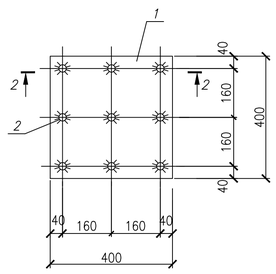

2-2

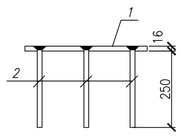

БУ2
(повернуто)

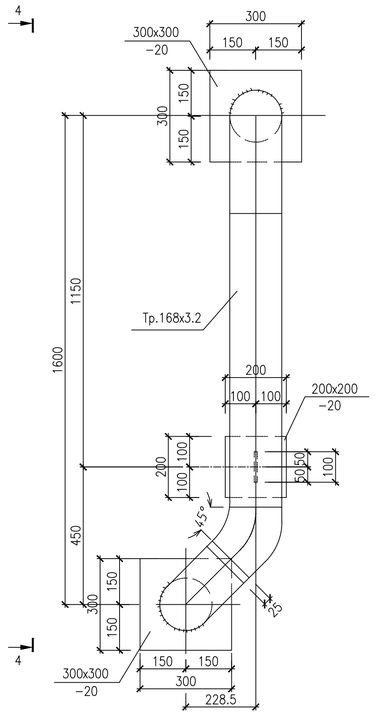

БУ3
(повернуто)

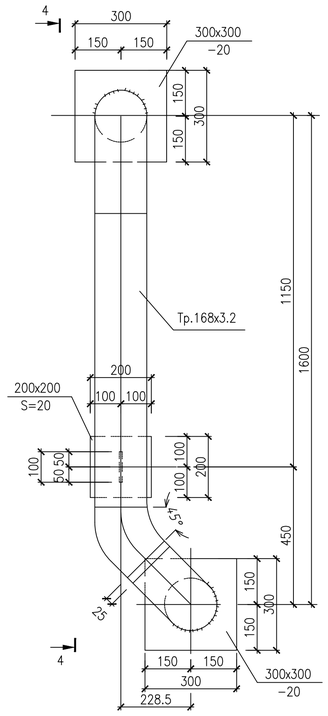

Разрез 4-4

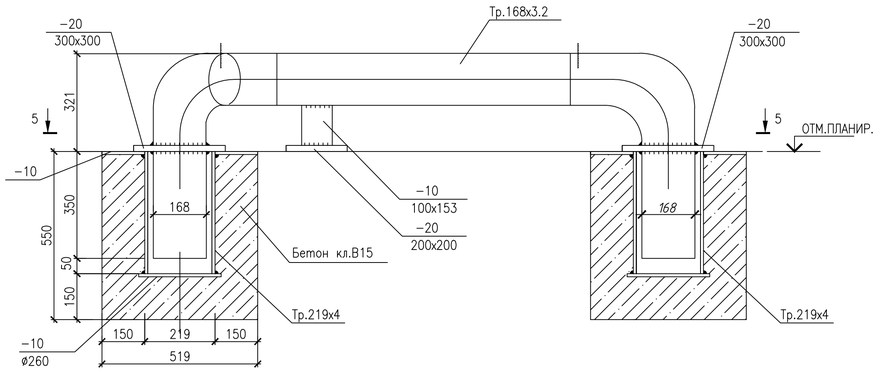

Разрез 5-5

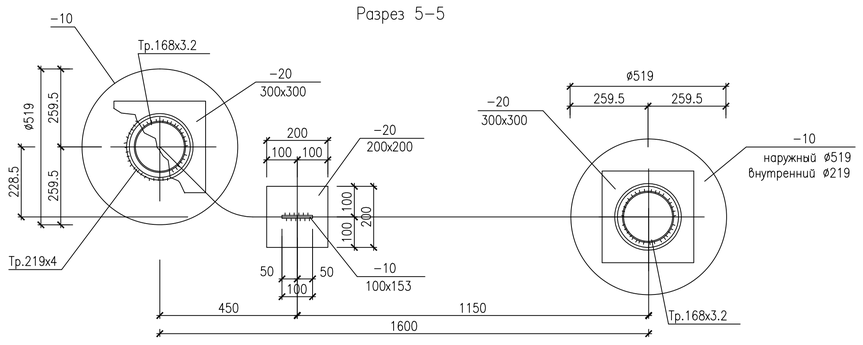

Марка, поз.	Обозначение	Наименование	Кол	Масса ед.,кг	Приме-чание
		ОГ1			
	ГОСТ 8240-97	[20	5.3пм.	18.4	97.5
	ГОСТ 19903-2015	-250х230х14	4	6.3	25.2
		Итого:			122.7
		БУ2, БУ3			
	ГОСТ 10704-91	Тр.168х3.2, L=2900	1	37.8	37.8
	то же	Тр.219х4 , L=400	2	8.5	17.0
	ГОСТ 19903-2015	-20, 300х300	2	14.13	18.26
	то же	-20, 200х200	1	6.3	6.3
	"	-10, 100х153	1	1.2	1.2
	"	-10, 520х520	2	21.2	42.4
	"	-10, 260х260	2	5.3	10.6
		Итого:			133.56
		Материалы			
		Бетон кл. В15 F150	0.3м3		
		Фм1			
С1	ГОСТ 23279-2012	4С $\frac{8AIII-200}{8AIII-200}$ 65х95 $\frac{75}{25}$	1	2.78	
МН1	данный лист	Закладная деталь МН1	1	22.08	
		Материалы			
		Бетон кл.В22.5 F150	0.21м3		
		Бетон кл.В7.5	0.12м3		
		МН1			
1	ГОСТ 19903-2015	-400х400х16	1	20.1	
2	ГОСТ 5781-82*	ø12А400 L=250	9	0.22	
		Итого:		22.08	

Техническая спецификация стали на ОГ1, БУ2, БУ3

Вид профиля и ГОСТ и ТУ	Марка металла и ГОСТ 27772-2015	Обозначение и размер профиля мм	Масса металла по элементам конструкций т				Общая масса, кг
Труба ГОСТ 10704-91	С245	Тр.219х4	0.272				0.272
		Тр.168х3.2	0.605				0.605
Швеллеры ГОСТ 8240-97	С245	[20	4,73				4,73
Лист ГОСТ 19903-2015	С245	-20	0,06				0,06
		-14	1,02				1,02
		-10	0,03				0,03
					Всего:		6,72

Ведомость расхода стали на элемент,кг

Марки элемента	Изделия арматурные						Всего	Изделия закладные						Всего	Общий расход
	Арматура класса							Прокат					А400		
	А400							ГОСТ 19903-2015					ГОСТ 5781-82*		
	ГОСТ 5781-82*			ГОСТ				-16					ø12		
	ø8		Итого			Итого									
Фм1	3						3	21					2	23	26

1. Общие данные см. л.1.
2. Бамперы ОГ1, БУ2, БУ3 замаркированы на л.12.
3. Сварку производить электродами типа Э42 ГОСТ 9467-75. Высоту сварного шва принять по наименьшей толщине свариваемых элементов, но не более 6мм.
4. Металлоконструкции окрасить эмалью ХВ-124 ГОСТ 10144-89 за 2 раза по грунту ФЛ-03к ГОСТ 9109-81.
5. Бетонные работы выполнять согласно указаний СП 70.13330.2012.

Изм	Кол.уч.	Лист	N док.	Подпись	Дата
Разраб.		Дементьев			11.24
Н.контр.		Лунина			
ГИП		Волостнов			

2024-142/0347/И24-01-АС

Строительство склада автомобильных шин (оси А/8-14) в ЦЗЧ№2 по адресу: Самарская обл.,г.о.Тольятти, ул.Северная, 105.

Склад автомобильных шин

Бамперные ограждения.

Стадия	Лист	Листов
Р	18	

ООО "ЛАВР"
г.о.Тольятти

Согласовано

Инв.N подл. | Подпись и дата | Взам.инв. N

Формат А1

Схема расположения подпорных стен

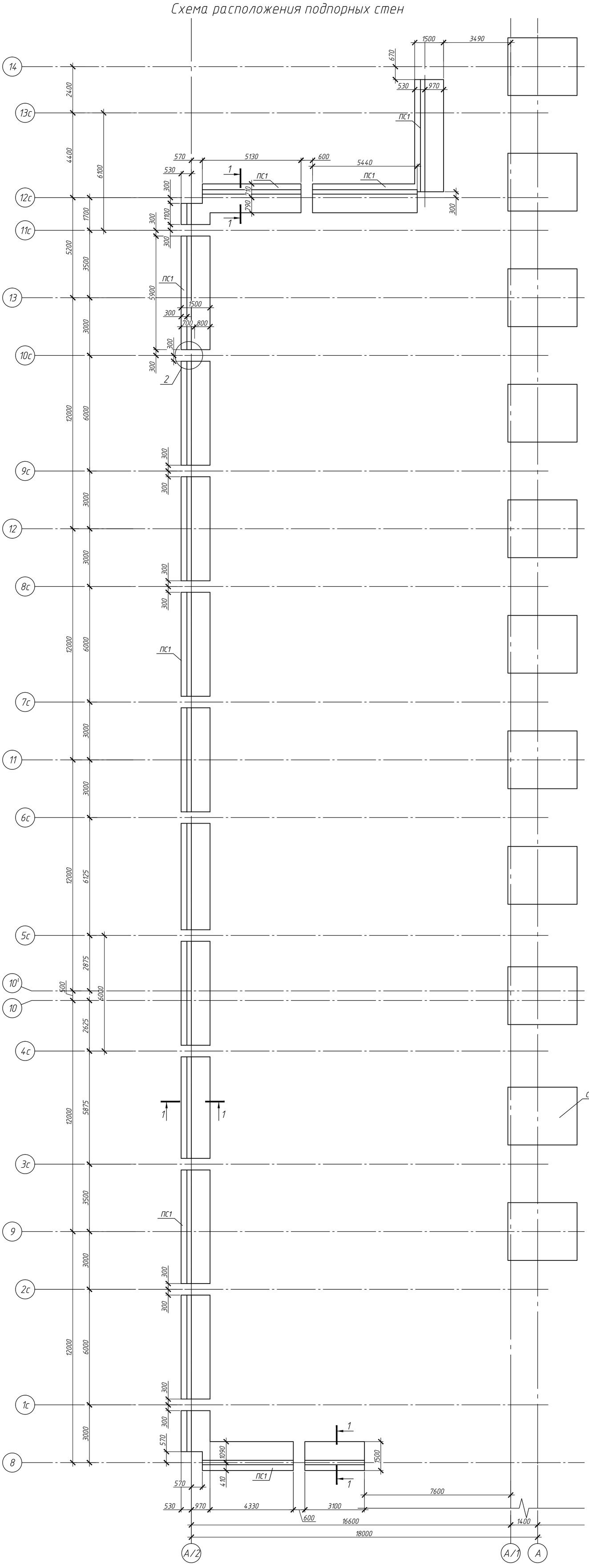

1–1

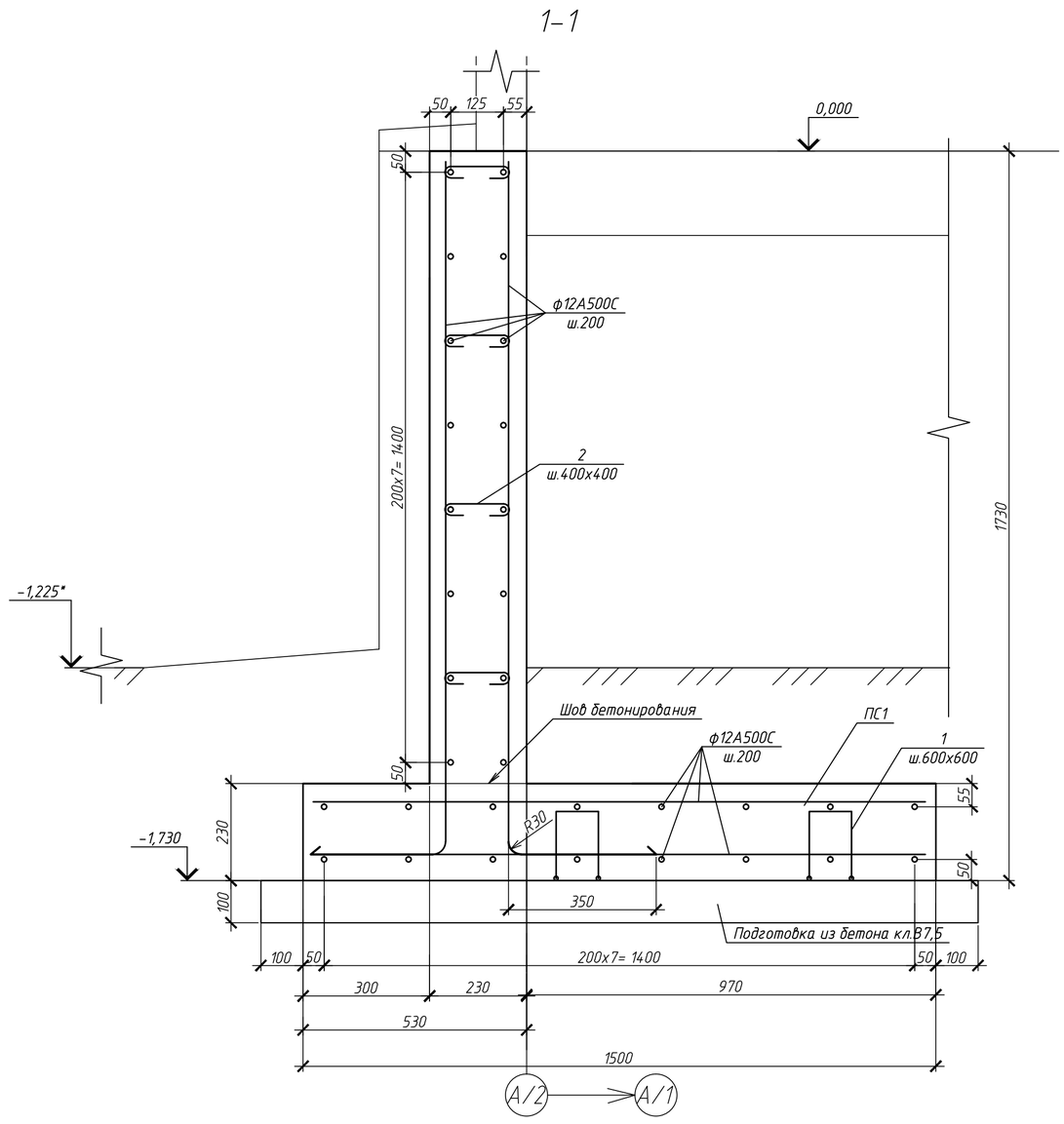

Поз.1

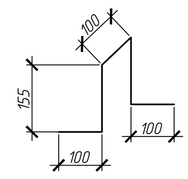

2–2

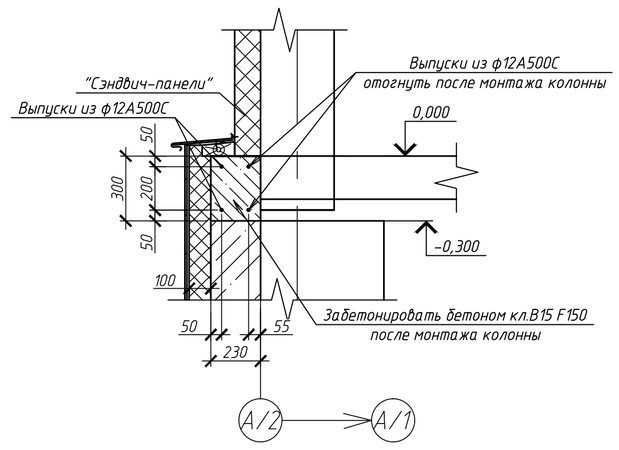

Поз.	Обозначение	Наименование	Кол.	Масса, ед., кг	Масса общая, кг
ПС1	Данный лист	Подпорная стена ПС1	84,5 п.м.		
		ПС1 (1п.м.)			
	ГОСТ 34028–2016	ф12А500С	68п.м.	0,888	60,4
1	ГОСТ 34028–2016	ф10А240 L=610	3,5	0,38	1,32
2	ГОСТ 34028–2016	гн.ф8А240 L=275	10	0,11	1,1
		Материалы			
		Бетон кл. В22,5; F150 W4	0,69	м3.	
		Бетон кл. В7,5	0,17	м3.	

Ведомость расхода стали на элемент,кг

Марки элемента	Изделия арматурные						Всего
	Арматура класса						
	А500С ГОСТ 34028–2016			А240 ГОСТ 34028–2016			
	⌀ 12		Итого	⌀ 10	⌀ 8	Итого	
ПС1 (всего)	5104		5104	112	93	205	5309

1. Общие данные см. л.1.
2. Данный лист см. совместно с л.4.
3. Расход бетона кл.В15 F150: 1куб.м.

Согласовано

Взам. инв. №

Подп. и дата

Инв. № подл.

Изм	Кол.уч.	Лист	N док.	Подпись	Дата
Разраб.		Дементьев			11.24
Н.контр.		Лунина			
ГИП		Волостнов			

2024–142/0347/И24–01–АС

Строительство склада автомобильных шин (оси А/8–14) в ЦЗЧ№2 по адресу: Самарская обл.,г.о.Тольятти, ул.Северная, 105.

Склад автомобильных шин

Стадия	Лист	Листов
Р	19	

Схема расположения подпорных стен.

ООО "ЛАВР" г.о.Тольятти

Формат А1

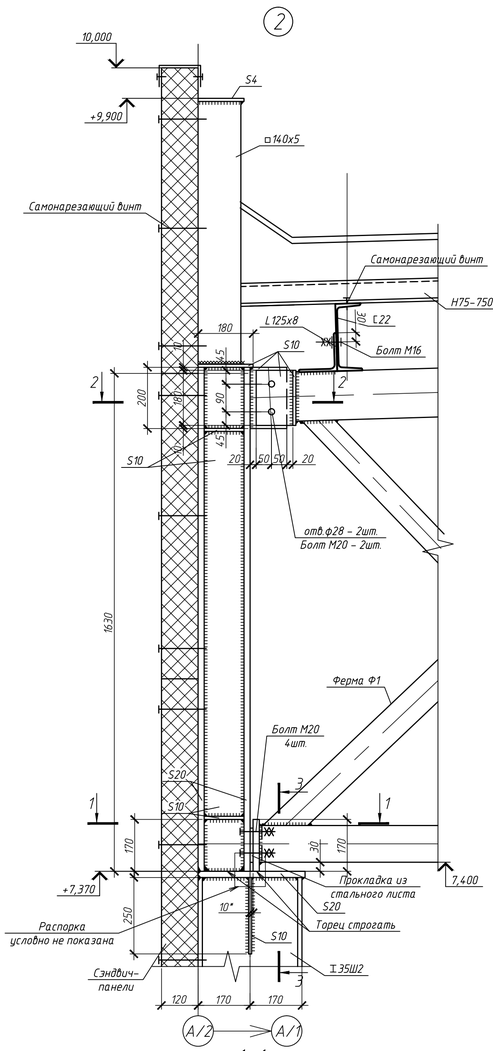

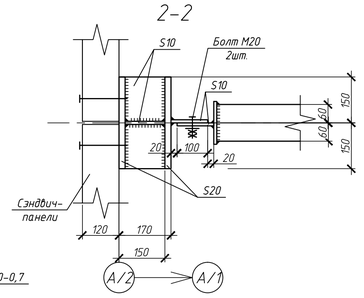

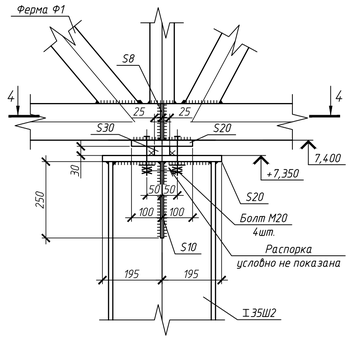

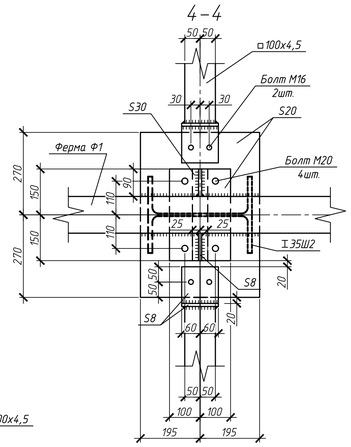

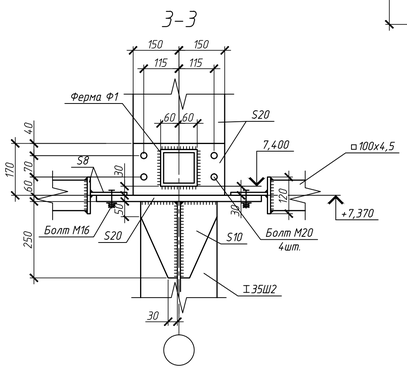

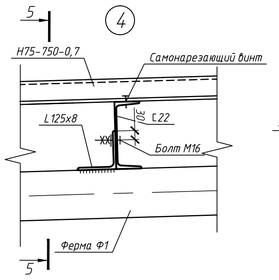

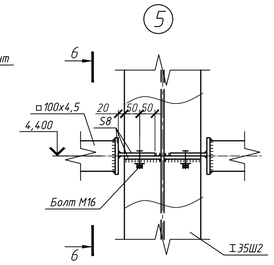

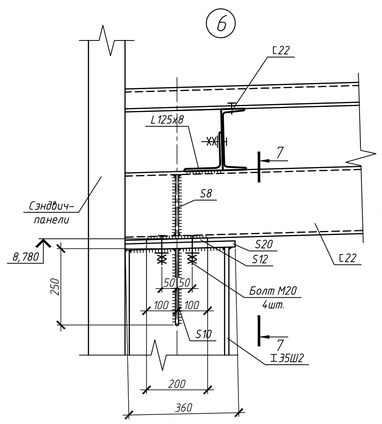

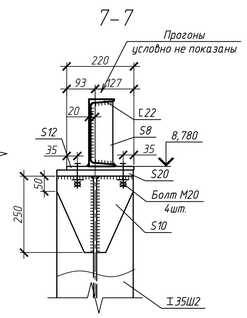

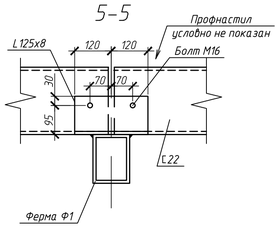

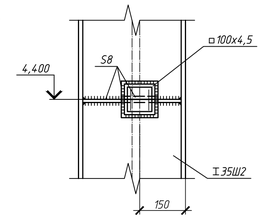

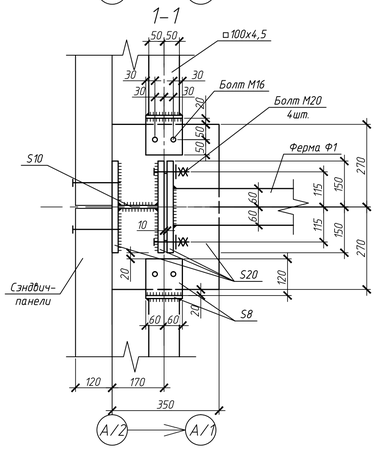

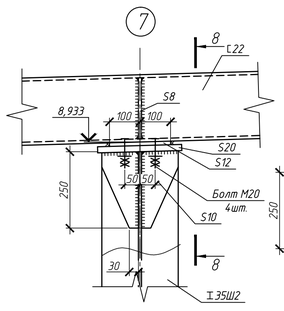

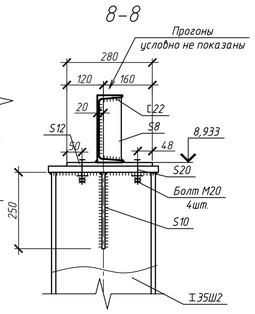

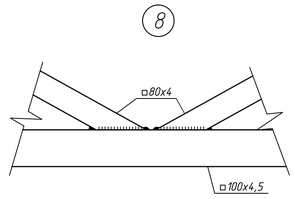

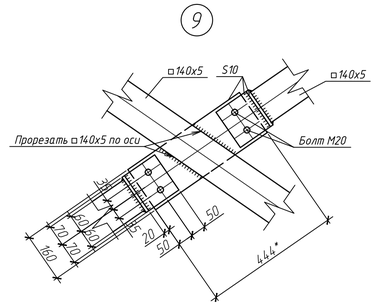

1. Данный лист см. совместно с л.8, 21.

						2024-142/0347/И24-01-АС	
						Строительство склада автомобильных шин (оси А/8-14) в ЦЗЧ№2 по адресу: Самарская обл., г.о. Тольятти, ул.Северная, 105.	
Изм	Кол.уч.	Лист	N док.	Подпись	Дата		
Разраб.		Дементьев			25.11.24	Склад автомобильных шин	Стадия: Р; Лист: 20; Листов:
Н.контр.		Лунина				Узлы 2-9.	ООО "ЛАВР" г.о.Тольятти
ГИП		Волостнов					

Формат А1

Согласовано

Взам. инв. №

Подп. и дата

Инв. № подл.

Техническая спецификация стали к листам 6-14, 17

Наименование профиля ГОСТ, ТУ	Наименование или марка металла ГОСТ, ТУ	Номер или размеры профиля, мм	Масса металла по элементам конструкции, т					Общая масса, т
			Стойки	Балки	Строп. фермы	Связи между колоннами и в покрытии	Фахверк	
Двутавр ГОСТ 57837-2017	С255 ГОСТ 27772-2015	I35Ш2	19,42					19,42
Швеллер ГОСТ 8240-97		[22		18,01				18,01
		[12		0,15				0,15
Стальные гнутые замкнутые сварные квадратные профили ГОСТ 30245-2003		□160х6	1,82					1,82
	С345 ГОСТ 27772-2015	□160х120х4,5			3,64			3,64
		□120х4,5			3,12			3,12
		□100х6			1,19			1,19
	С255 ГОСТ 27772-2015	□140х5				0,81		0,81
		□100х4,5				2,12		2,12
		□100х4		0,43			1,85	2,28
		□80х4,5			3,25	1,4		4,65
Уголки равнополочные стальные горячекатанные ГОСТ 8509-2015		L 125х8		0,6				0,6
		L 100х7	0,4	0,02				0,42
		L 75х6	0,07					0,07
Прокат стальной листовой горячекатанный ГОСТ 19903-2015	С345 ГОСТ 27772-2015	S30	1,67		0,47			2,14
		S20			0,36			0,36
	С255 ГОСТ 27772-2015	S20	3,03					3,03
	С245 ГОСТ 27772-2015	S12		0,18				0,18
		S10		0,48	0,05	0,06		0,59
		S8		0,03	0,18	0,3		0,51
		S4		0,03				0,03
Швеллер ГОСТ 8278-83		[250х125х6		0,44				0,44
Профнастил ГОСТ 24045-2016		Н75-750-0,7		12,85				12,85
Всего масса металла:								78,43
Масса наплавленного металла 2%:								1,57
Итого:								80

1. Данный лист см. совместно с л.6-14, 17.

Согласовано

Взам. инв. №

Подп. и дата

Инв. № подл.

Изм	Кол.уч.	Лист	N док.	Подпись	Дата
Разраб.		Дементьев			2.12.24
Н.контр.		Лунина			
ГИП		Волостнов			

2024-142/0347/И24-01-АС

Строительство склада автомобильных шин (оси А/8-14) в ЦЗЧ№2 по адресу: Самарская обл.,г.о.Тольятти, ул.Северная, 105.

Склад автомобильных шин	Стадия	Лист	Листов
	Р	21	

Техническая спецификация стали к л.6-14, 17.

ООО "ЛАВР" г.о.Тольятти

Формат А3

Раскладка стеновых панелей по оси А/2

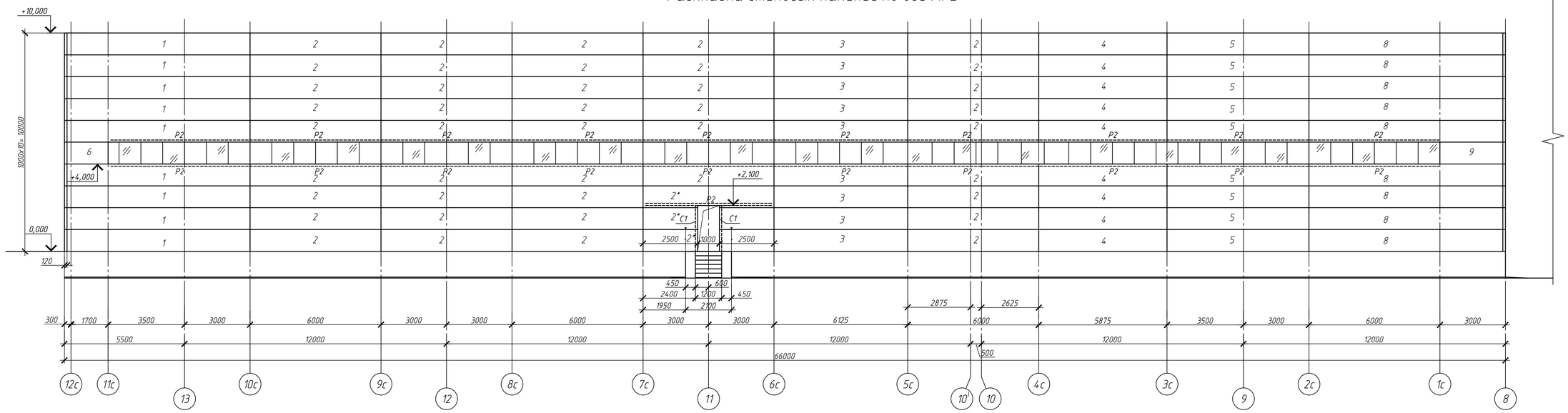

Раскладка стеновых панелей в осях 14–12с

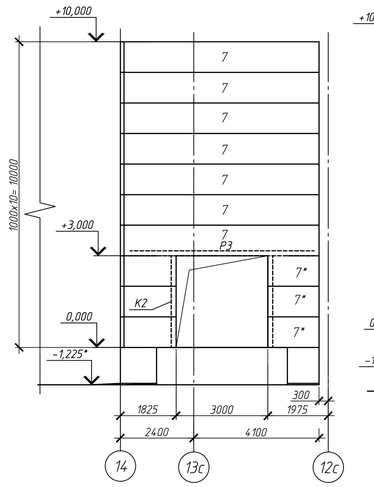

Раскладка стеновых панелей по оси 8

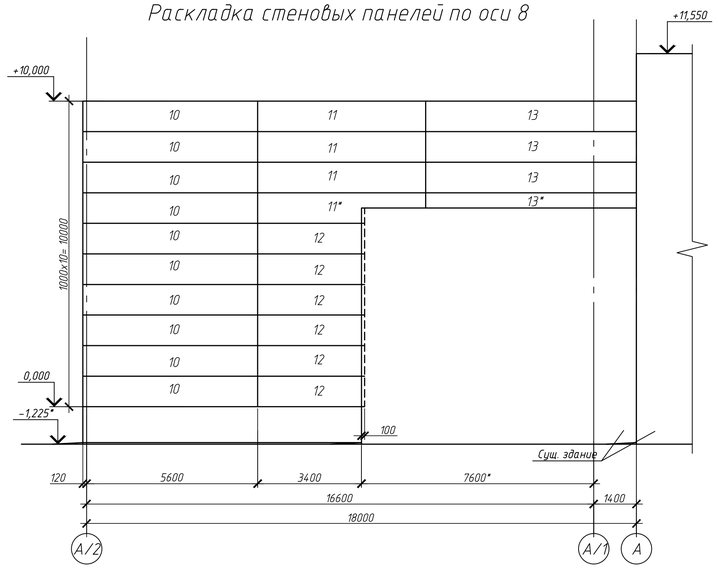

Раскладка стеновых панелей по оси 12с

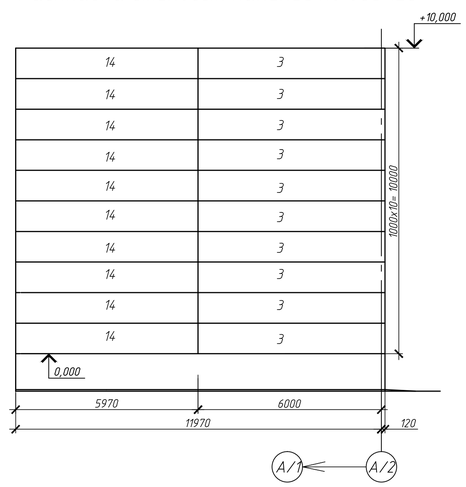

Спецификация на стеновые панели

Поз.	Обозначение	Наименование	Кол.	Примечание
1	Торговая сеть	Стеновая сэндвич-панель толщ.120мм L=8360мм	9	
2		L=5980	54	
3		L=6110	19	
4		L=5855	9	
5		L=6480	9	
6		L=1870	1	
7		L=6370	10	
8		L=8860	9	
9		L=2870	1	
10		L=5710	10	
11		L=5480	4	
12		L=3500	6	
13		L=6900	4	
14		L=5960	10	
15		L=6150	5	
16		L=1130	5	

Раскладка стеновых панелей по оси 14

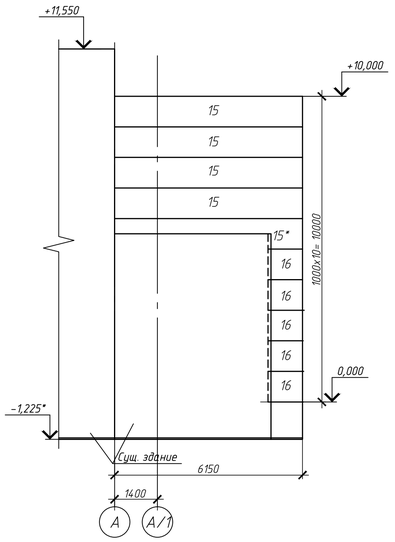

1. Данный лист смотреть совместно с л.7, 9.
2. Стеновые панели со знаком "*" вырезать по месту.
3. Крепление стеновых панелей к колоннам выполнять по рекомендациям завода-изготовителя, крепление должно быть рассчитано на нормативную ветровую нагрузку соответствующую III ветровому району.
4. Примыкание нащельников, отливов и пр. элементов выполнить с применением герметика SikaFlex или аналогичного.
5. Применять стеновые сэндвич-панели с минераловатным утеплителем плотностью 120кг/куб.м толщиной 120мм, ширина панелей 1000мм, толщина металлической обшивки панелей 0,5/0,5мм.
6. Все стыки и примыкания панелей закрывать нащельниками из окрашенной оцинкованной стали.

Согласовано

Взам. инв. №

Подп. и дата

Инв. № подл.

Изм	Кол.уч.	Лист	N док.	Подпись	Дата
Разраб.		Дементьев			27.11.24
Н.контр.		Лунина			
ГИП		Волостнов			

2024-142/0347/И24-01-АС

Строительство склада автомобильных шин (оси А/8-14) в ЦЗЧ№2 по адресу: Самарская обл., г.о.Тольятти, ул.Северная, 105.

Склад автомобильных шин

Стадия	Лист	Листов
Р	22	

Развёртки стеновых сэндвич-панелей.

ООО "ЛАВР" г.о.Тольятти

Формат А1

Схема расположения опор под вентоборудование

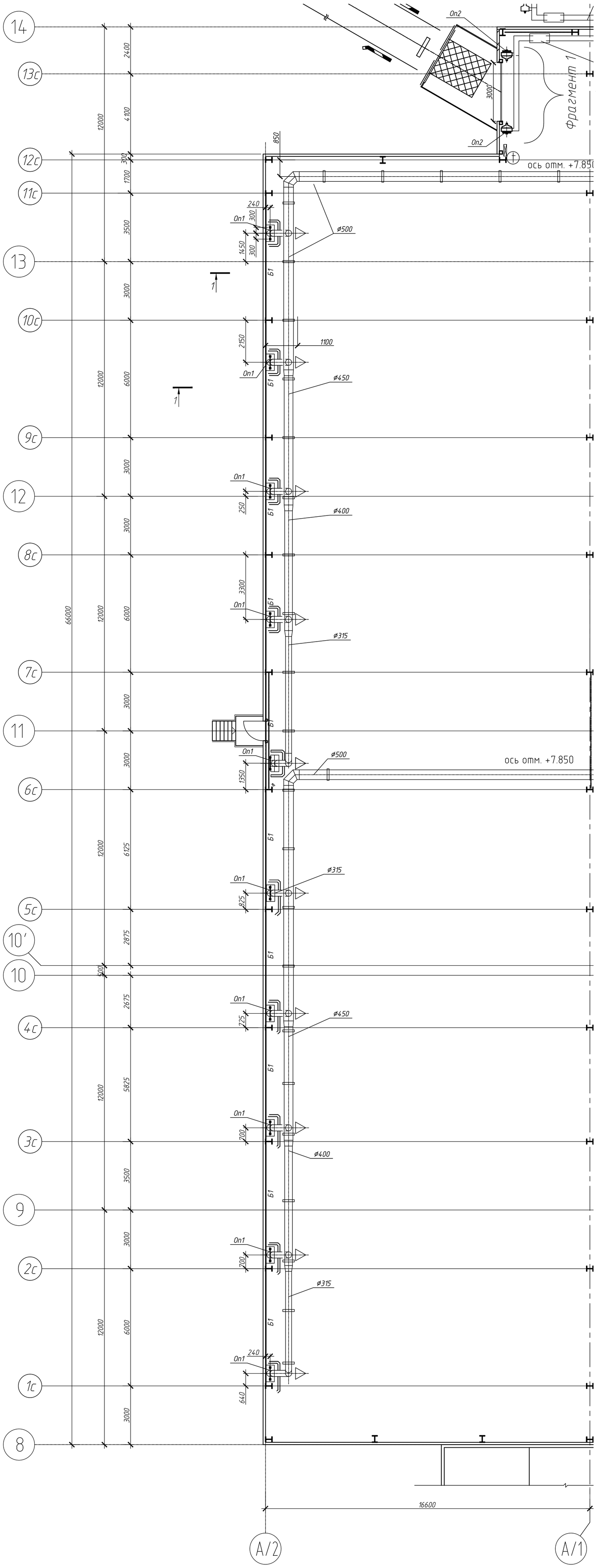

Опора Оп1

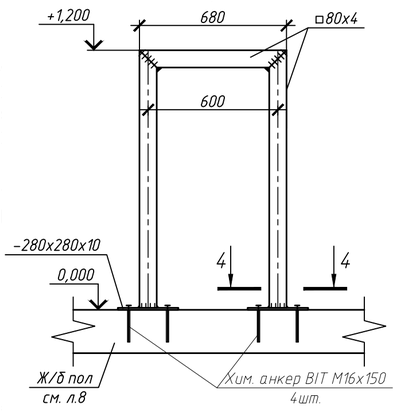

4–4

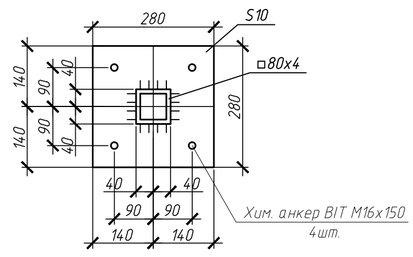

Фрагмент 1

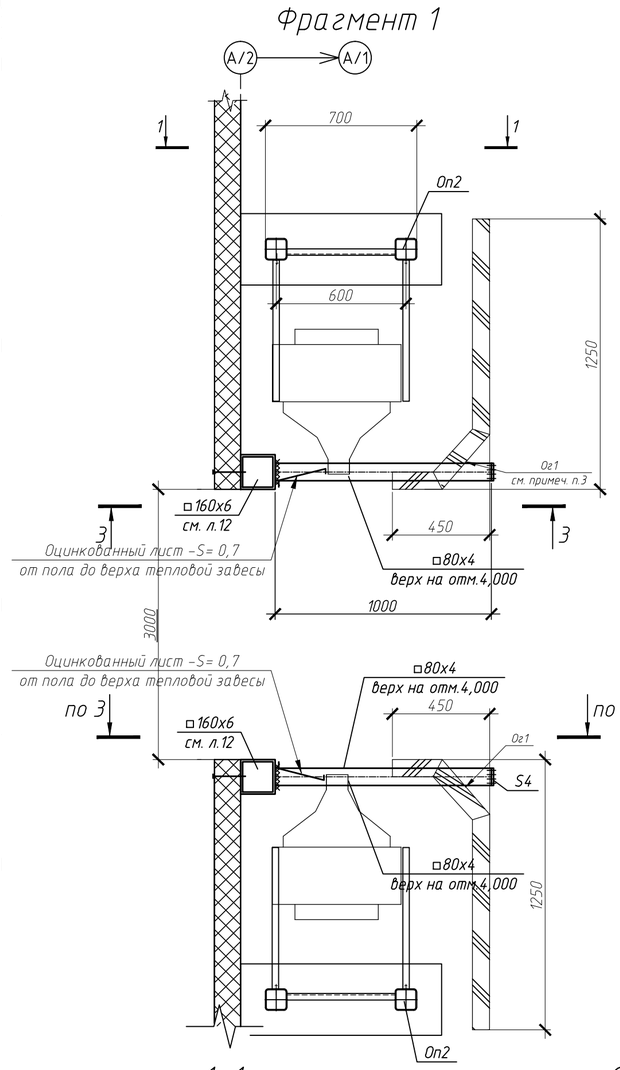

3–3

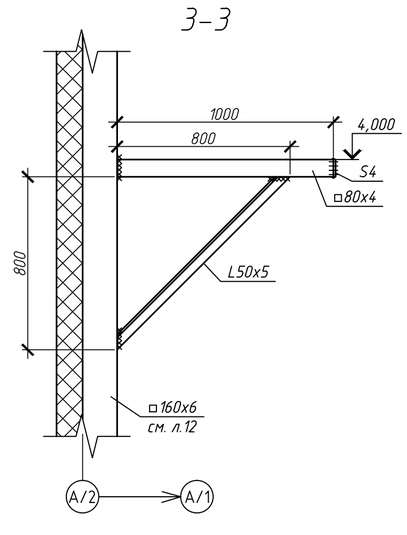

1–1

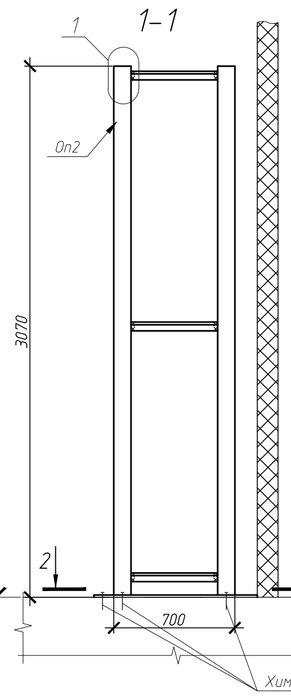

Оп2

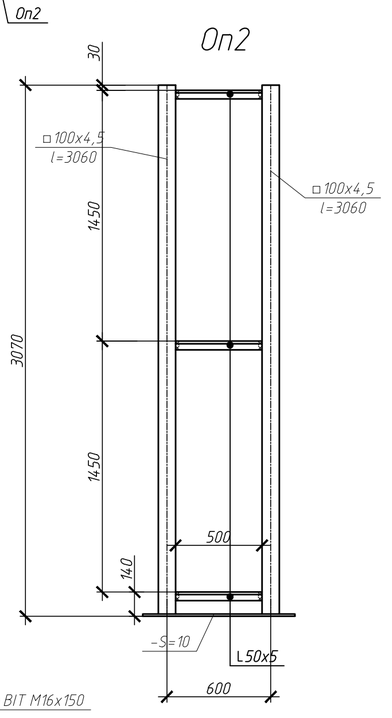

2–2

1

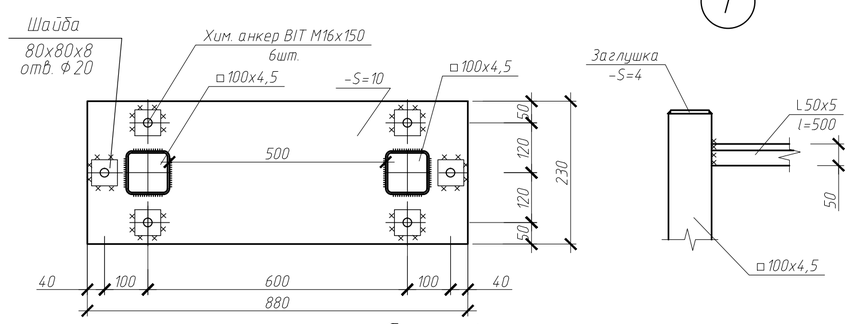

Спецификация к схеме расположения

Поз.	Обозначение	Наименование	Кол.	Масса, ед., кг	Масса общая, кг
Оп1	Данный лист	Опора Оп1	10		
Оп2	Данный лист	Опора Оп2	2		
Б1	ГОСТ 30245-2003	□140х60х4	61 п.м.		

Спецификация металлопроката к данному листу

Наименование профиля ГОСТ, ТУ	Наименование или марка металла ГОСТ, ТУ	Номер или размеры профиля, мм	Масса металла по элементам конструкции, т					Общая масса, т
			Стойки	Балки				
Стальные гнутые замкнутые сварные квадратные профили ГОСТ 30245-2003	С245 ГОСТ 27772-2015	□140х60х4		0,72				0,72
		□100х4,5	0,16					0,16
		□80х4	0,31					0,31
Уголки равнополочные стальные горячекатанные ГОСТ 8509-2015		L50х5		0,02				0,02
Прокат стальной листовой горячекатанный ГОСТ 19903-2015		S10	0,16					0,16
		S8	0,07					0,07
		S4	0,01					0,01
Всего масса металла:								1,45
Масса наплавленного металла 2%:								0,03
Итого:								1,48

1. Общие данные см. л.1.
2. Данный лист см. совместно с л.3, 5.
3. Схему расположения бамперного ограждения см. л.12.

Изм	Кол.уч.	Лист	N док.	Подпись	Дата
Разраб.		Дементьев			27.11.24
Н.контр.		Лунина			
ГИП		Волостнов			

2024-142/0347/И24-01-АС

Строительство склада автомобильных шин (оси А/8-14) в ЦЗЧ№2 по адресу: Самарская обл.,г.о.Тольятти, ул.Северная, 105.

Склад автомобильных шин

Стадия	Лист	Листов
Р	23	

Схема расположения опор под вентоборудование.

ООО "ЛАВР" г.о.Тольятти

Формат А1

Согласовано: Гл.спец.ОВ Крутькова

Взам. инв. №

Подп. и дата

Инв. № подл.